Nuova Gamma Interruttori 2013

INTERRUTTORI E DEVIATORI

- SUBMINIATURA
- MINIATURA
- A LEVA
- DA PANNELLO

DEVIATORI A LEVETTA

MICROPULSANTI

DEVIATORI A SLITTA

INTERRUTTORI A CHIAVE

STACCABATTERIE

GBCONLINE.IT

INTERRUTTORI E DEVIATORI SUBMINIATURA	pag.1
INTERRUTTORI E DEVIATORI MINIATURA	pag.3
INTERRUTTORI E DEVIATORI A LEVA	pag.7
DEVIATORI A LEVETTA	pag.10
DEVIATORI A LEVA RINFORZATI	pag.11
INTERRUTTORI E DEVIATORI DA PANNELLO	pag.13
DOPPI INTERRUTTORI E DEVIATORI DA PANNELLO	pag.17
INTERRUTTORI A PULSANTE	pag.18
INTERRUTTORI E DEVIATORI DA PANNELLO PER AUTO	pag. 21
INTERRUTTORI E DEVIATORI A LEVA PER AUTO	pag. 22
MICROPULSANTI	pag. 23
DEVIATORI A SLITTA	pag. 24
INTERRUTTORI A CHIAVE E MAGNETICO	pag. 26
STACCABATTERIE	pag. 28

INTERRUTTORI E DEVIATORI SUBMINIATURA

INTERRUTTORE SUBMINIATURA UNIPOLARE A LEVETTA

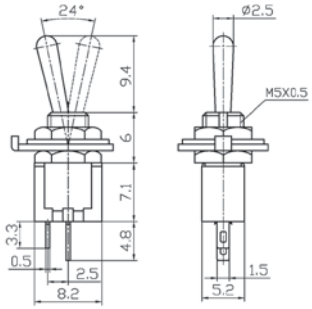

Portata: 3A 125V AC; 1,5A 250V AC
Resistenza di contatto: 20mΩ max
Rigidità dielettrica: 1 minuto 1000V AC
Temperatura di esercizio: -25°C~+85°C
leva: ottone nichelato
Tipo terminali: a saldare

Montaggio

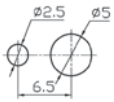

Codice	Funzione	Tipo	N. terminali
24.5000.16	ON-OFF	SPST	2

DEVIATORE SUBMINIATURA UNIPOLARE A LEVETTA

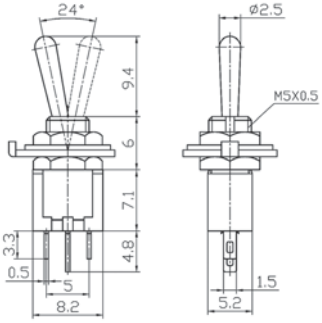

Portata: 3A 125V AC; 1,5A 250V AC
Resistenza di contatto: 20mΩ max
Rigidità dielettrica: 1 minuto 1000V AC
Temperatura di esercizio: -25°C~+85°C
leva: ottone nichelato
Tipo terminali: a saldare

Montaggio

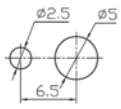

Codice	Funzione	Tipo	N. terminali
24.5200.16	ON-ON	SPDT	3
24.5200.10	ON-OFF-ON	SPDT	3

DEVIATORE SUBMINIATURA UNIPOLARE A LEVETTA

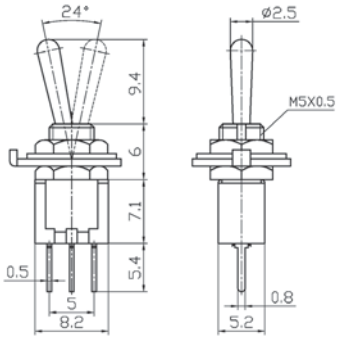

Portata: 3A 125V AC; 1,5A 250V AC
Resistenza di contatto: 20mΩ max
Rigidità dielettrica: 1 minuto 1000V AC
Temperatura di esercizio: -25°C~+85°C
leva: ottone nichelato
Tipo terminali: da c.s.

Montaggio

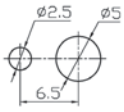

Codice	Funzione	Tipo	N. terminali
24.5200.15	ON-ON	SPDT	3

DEVIATORE SUBMINIATURA UNIPOLARE A LEVETTA

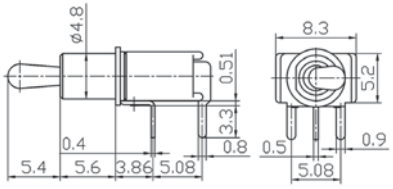

Portata: 3A 125V AC; 1,5A 250V AC
Resistenza di contatto: 20mΩ max
Rigidità dielettrica: 1 minuto 1000V AC
Temperatura di esercizio: -25°C~+85°C
leva: ottone nichelato
Tipo terminali: da c.s.

Montaggio

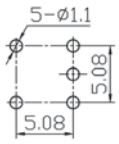

Codice	Funzione	Tipo	N. terminali
24.5200.13	ON-ON	SPDT	3

DEVIATORE SUBMINIATURA UNIPOLARE A LEVETTA

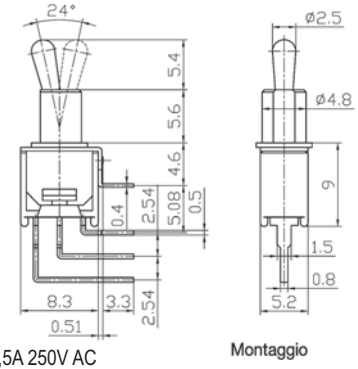

Portata: 3A 125V AC; 1,5A 250V AC
Resistenza di contatto: 20mΩ max
Rigidità dielettrica: 1 minuto 1000V AC
Temperatura di esercizio: -25°C~+85°C
leva: ottone nichelato
Tipo terminali: da c.s.

Montaggio

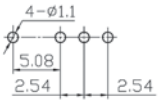

Codice	Funzione	Tipo	N. terminali
24.5200.14	ON-ON	SPDT	3

DEVIATORE BIPOLARE SUBMINIATURA A LEVETTA

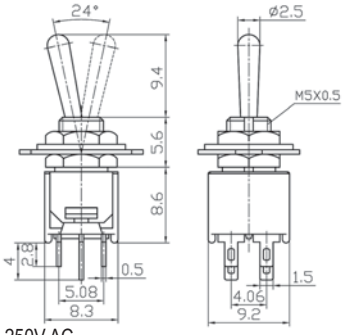

Portata: 3A 125V AC; 1,5A 250V AC
Resistenza di contatto: 20mΩ max
Rigidità dielettrica: 1 minuto 1000V AC
Temperatura di esercizio: -25°C~+85°C
leva: ottone nichelato
Tipo terminali: a saldare

Montaggio

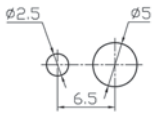

Codice	Funzione	Tipo	N. terminali
24.5000.26	ON-ON	DPDT	6
24.5000.29	ON-OFF-ON	DPDT	6

DEVIATORE SUBMINIATURA UNIPOLARE A BILANCIERE CON SUPPORTO FISSAGGIO

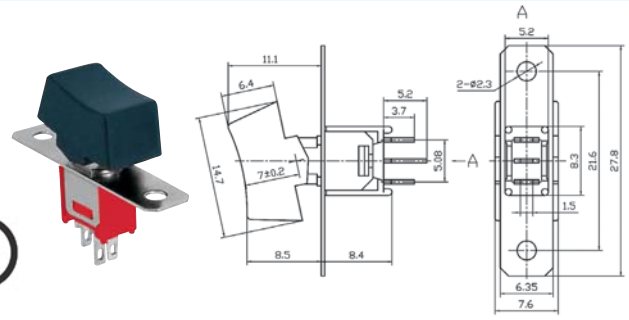

Portata: 3A 125V AC; 1,5A 250V AC
Resistenza di contatto: 20mΩ max
Rigidità dielettrica: 1 minuto 1000V AC
Temperatura di esercizio: -25°C~+85°C
Tipo terminali: a saldare

Montaggio

Codice	Funzione	Tipo	N. terminali	Tasto
24.5100.00	ON-ON	SPDT	3	Nero
24.5100.10	ON-OFF-ON	SPDT	3	Nero

DEVIATORE SUBMINIATURA BIPOLARE A BILANCIERE CON SUPPORTO FISSAGGIO

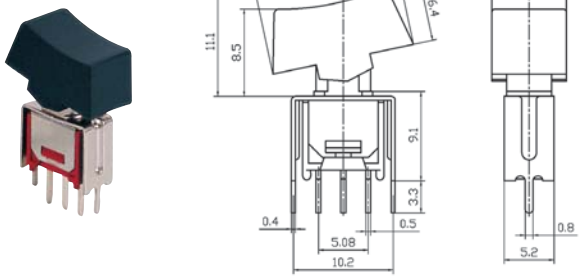

Portata: 3A 125V AC; 1,5A 250V AC
Resistenza di contatto: 20mΩ max
Rigidità dielettrica: 1 minuto 1000V AC
Temperatura di esercizio: -25°C~+85°C
Tipo terminali: da c.s.

Montaggio

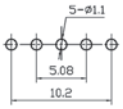

Codice	Funzione	Tipo	Terminali	Tasto
24.5100.50	ON-ON	DPDT	6	Nero

DEVIATORE SUBMINIATURA UNIPOLARE A BILANCIERE CON SUPPORTO FISSAGGIO

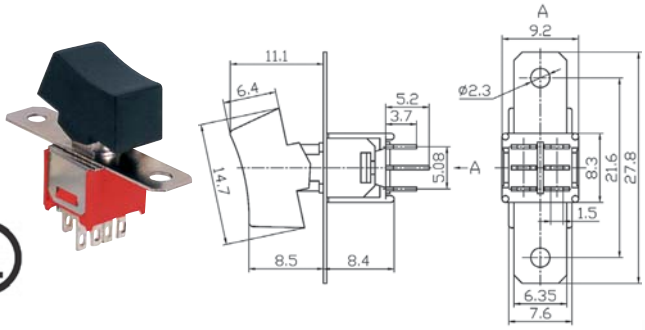

Portata: 3A 125V AC; 1,5A 250V AC
Resistenza di contatto: 20mΩ max
Rigidità dielettrica: 1 minuto 1000V AC
Temperatura di esercizio: -25°C~+85°C
Tipo terminali: a saldare

Montaggio

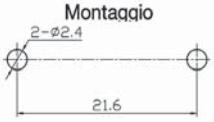

Codice	Funzione	Tipo	Terminali	Tasto
24.5100.30	ON-ON	DPDT	6	Nero

DEVIATORE SUBMINIATURA BIPOLARE A BILANCIERE CON SUPPORTO FISSAGGIO

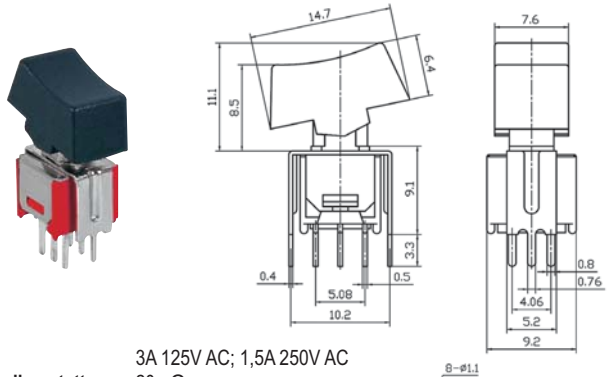

Portata: 3A 125V AC; 1,5A 250V AC
Resistenza di contatto: 20mΩ max
Rigidità dielettrica: 1 minuto 1000V AC
Temperatura di esercizio: -25°C~+85°C
Tipo terminali: da c.s.

Montaggio

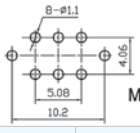

Codice	Funzione	Tipo	Terminali	Tasto
24.5100.60	ON-ON	DPDT	6	Nero

INTERRUTTORE SUBMINIATURA UNIPOLARE A BILANCIERE

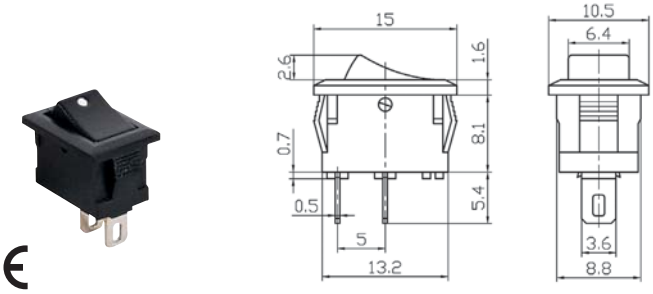

Portata: 3A 125V AC; 1A 250V AC
Resistenza di contatto: 35mΩ max
Rigidità dielettrica: 1 minuto 1500V AC
Temperatura di esercizio: -25°C~+85°C
Resistenza di isolamento: 500V DC 100MΩ min
Tipo terminali: a saldare
Serigrafia:

Montaggio

Codice	Funzione	Tipo	N. terminali	Tasto
24.5110.00	ON-OFF	SPST	2	Nero

DEVIATORE SUBMINIATURA UNIPOLARE A BILANCIERE

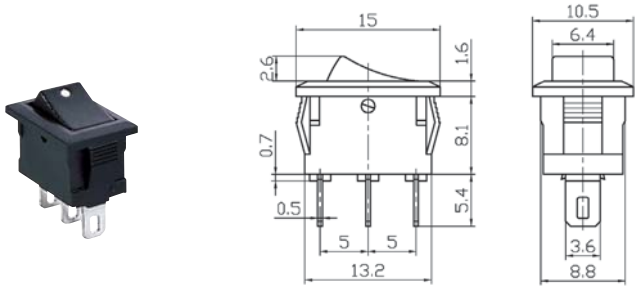

Portata: 3A 125V AC; 1,5A 250V AC
Resistenza di contatto: 35mΩ max
Rigidità dielettrica: 1 minuto 1500V AC
Temperatura di esercizio: -25°C~+85°C
Resistenza di isolamento: 500V DC 100MΩ min
Tipo terminali: a saldare
Serigrafia:

Montaggio

Codice	Funzione	Tipo	Terminali	Tasto
24.5110.10	ON-ON	SPDT	3	Nero

INTERRUTTORE SUBMINIATURA UNIPOLARE A BILANCIERE

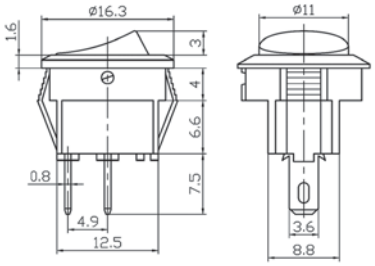

Montaggio

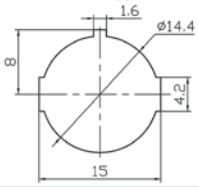

Portata: 3A 125V AC; 1,5A 250V AC
Resistenza di contatto: 35mΩ max
Rigidità dielettrica: 1 minuto 1500V AC
Temperatura di esercizio: -25°C~+85°C
Resistenza di isolamento: 500V DC 100MΩ min
Tipo terminali: a saldare

Serigrafia:

Codice	Funzione	Tipo	N. terminali	Tasto
24.5110.50	ON-OFF	SPST	2	Nero
24.5110.60	ON-OFF	SPST	3	Rosso luminoso

DEVIATORE SUBMINIATURA UNIPOLARE A BILANCIERE

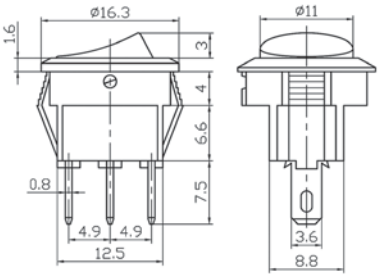

Montaggio

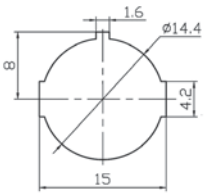

Portata: 3A 125V AC; 1,5A 250V AC
Resistenza di contatto: 35mΩ max
Rigidità dielettrica: 1 minuto 1500V AC
Temperatura di esercizio: -25°C~+85°C
Resistenza di isolamento: 500V DC 100MΩ min
Tipo terminali: a saldare

Serigrafia:

Codice	Funzione	Tipo	N. terminali	Tasto
24.5110.70	ON-ON	SPDT	3	Nero

INTERRUTTORI E DEVIATORI MINIATURA

CAPPUCCIO PER INTERRUTTORI E DEVIATORI MINIATURA A LEVETTA

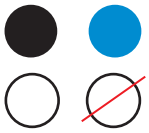

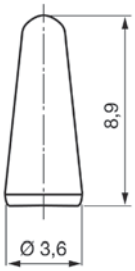

Materiale: PVC
Montaggio: a pressione

Codice	Colore
24.5000.00	Rosso
24.5000.01	Nero
24.5000.02	Bianco
24.5000.03	Blu
24.5000.04	Trasparente

CAPPUCCIO IMPERMEABILE PER INTERRUTTORI E DEVIATORI MINIATURA A LEVETTA

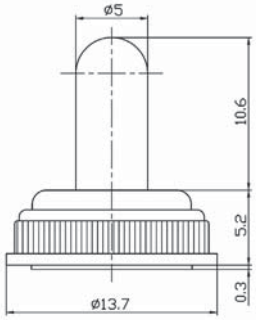

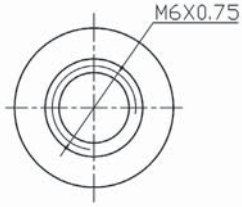

Materiale: GOMMA
Montaggio: a vite

Codice	Colore
24.5000.07	Nero

CAPPUCCIO IMPERMEABILE PER INTERRUTTORI E DEVIATORI MINIATURA A LEVETTA

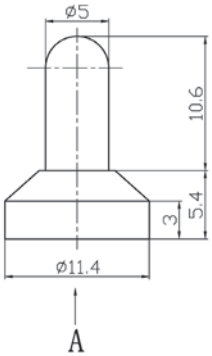

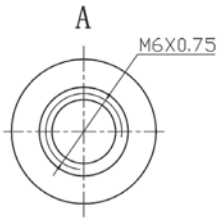

Materiale: GOMMA
Montaggio: a vite

Codice	Colore
24.5000.05	Nero

INTERRUTTORE MINIATURA UNIPOLARE A LEVETTA

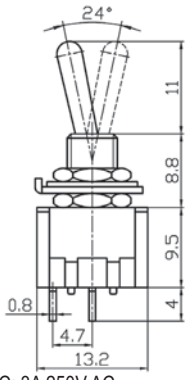

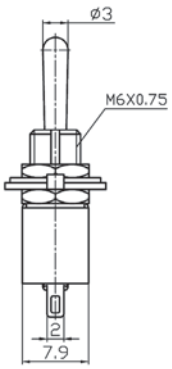

Portata: 6A 125V AC; 3A 250V AC
Resistenza di contatto: 20mΩ max
Rigidità dielettrica: 1 minuto 1500V AC
Temperatura di esercizio: -25°C~+85°C
leva: ottone nichelato
Tipo terminali: a saldare

Montaggio

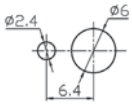

Codice	Funzione	Tipo	N. terminali
24.5000.40	ON-OFF	SPST	2

DEVIATORE MINIATURA UNIPOLARE A LEVETTA

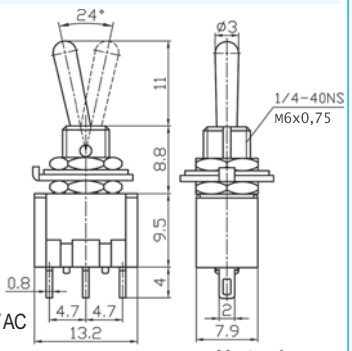

Montaggio

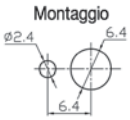

Portata: 6A 125V AC; 3A 250V AC
Resistenza di contatto: 20mΩ max
Rigidità dielettrica: 1 minuto 1500V AC
Temperatura di esercizio: -25°C~+85°C
leva: ottone nichelato
Tipo terminali: a saldare

Codice	Funzione	Tipo	N. terminali	Filettatura
24.5200.17	(ON)-OFF-(ON)	SPDT	3	1/4-40NS
24.5200.18	(ON)-OFF-ON	SPDT	3	1/4-40NS
24.5200.19	ON-OFF-ON	SPDT	3	M6x0,75
24.5200.20	ON-ON	SPDT	3	M6x0,75

DEVIATORE MINIATURA UNIPOLARE A LEVETTA

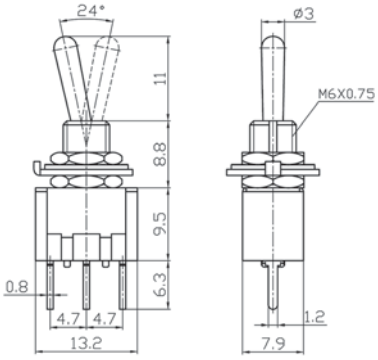

Montaggio

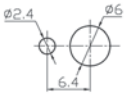

Portata: 6A 125V AC; 3A 250V AC
Resistenza di contatto: 20mΩ max
Rigidità dielettrica: 1 minuto 1500V AC
Temperatura di esercizio: -25°C~+85°C
leva: ottone nichelato
Tipo terminali: da c.s.

Codice	Funzione	Tipo	N. terminali
24.5200.21	ON-ON	SPDT	3

DEVIATORE MINIATURA UNIPOLARE A LEVETTA

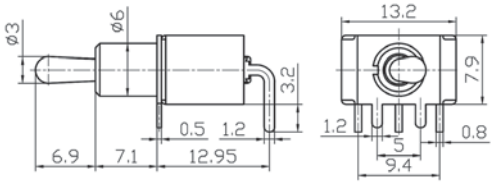

Montaggio

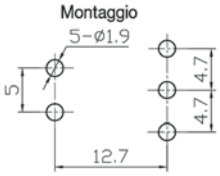

Portata: 6A 125V AC; 3A 250V AC
Resistenza di contatto: 20mΩ max
Rigidità dielettrica: 1 minuto 1500V AC
Temperatura di esercizio: -25°C~+85°C
leva: ottone nichelato
Tipo terminali: da c.s.

Codice	Funzione	Tipo	N. terminali
24.5000.45	ON-ON	SPDT	3

DEVIATORE MINIATURA UNIPOLARE A LEVETTA

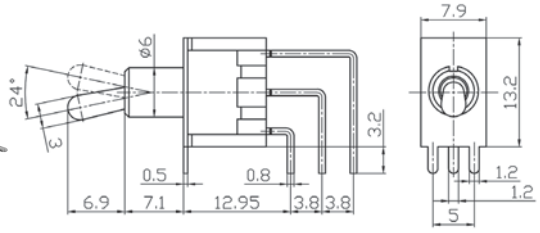

Montaggio

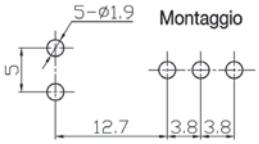

Portata: 6A 125V AC; 3A 250V AC
Resistenza di contatto: 20mΩ max
Rigidità dielettrica: 1 minuto 1500V AC
Temperatura di esercizio: -25°C~+85°C
leva: ottone nichelato
Tipo terminali: da c.s.

Codice	Funzione	Tipo	N. terminali
24.5000.46	ON-ON	SPDT	3

DEVIATORE MINIATURA BIPOLARE A LEVETTA

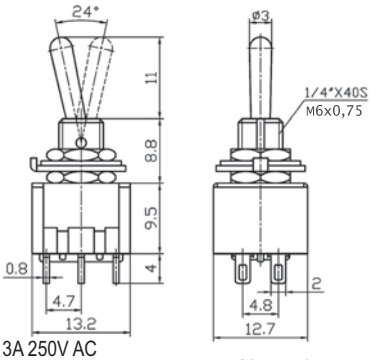

Montaggio

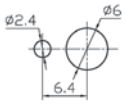

Portata: 6A 125V AC; 3A 250V AC
Resistenza di contatto: 20mΩ max
Rigidità dielettrica: 1 minuto 1500V AC
Temperatura di esercizio: -25°C~+85°C
leva: ottone nichelato
Tipo terminali: a saldare

Codice	Funzione	Tipo	N. terminali	Filettatura
24.5200.29	ON-OFF-ON	DPDT	6	M6x0,75
24.5000.30	(ON)-OFF-(ON)	DPDT	6	1/4-40NS
24.5000.31	(ON)-OFF-ON	DPDT	6	1/4-40NS
24.5000.50	ON-ON	DPDT	6	M6x0,75

DEVIATORE MINIATURA BIPOLARE A LEVETTA

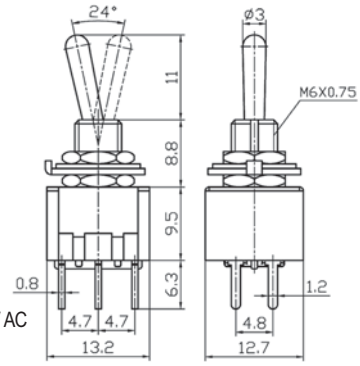

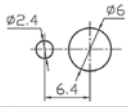

Montaggio

Portata: 6A 125V AC; 3A 250V AC
Resistenza di contatto: 20mΩ max
Rigidità dielettrica: 1 minuto 1500V AC
Temperatura di esercizio: -25°C~+85°C
leva: ottone nichelato
Tipo terminali: da c.s.

Codice	Funzione	Tipo	N. terminali
24.5200.22	ON-ON	DPDT	6
24.5000.38	(ON)-OFF-ON	DPDT	6

INTERRUTTORE MINIATURA BIPOLARE A LEVETTA

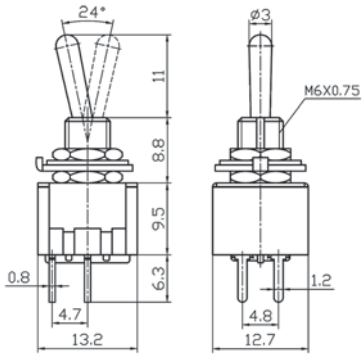

Montaggio

Portata: 6A 125V AC; 3A 250V AC
Resistenza di contatto: 20mΩ max
Rigidità dielettrica: 1 minuto 1500V AC
Temperatura di esercizio: -25°C~+85°C
leva: ottone nichelato
Tipo terminali: da c.s.

Codice	Funzione	Tipo	N. terminali
24.5000.36	ON-OFF	DPST	4

DEVIATORE MINIATURA BIPOLARE A LEVETTA

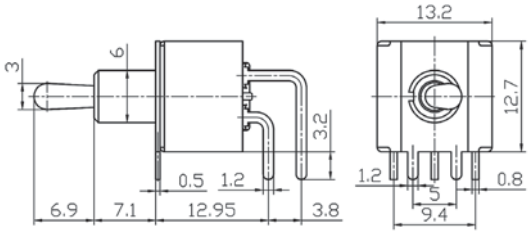

Montaggio

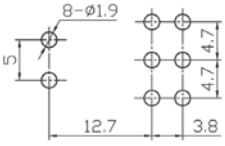

Portata: 6A 125V AC; 3A 250V AC
Resistenza di contatto: 20mΩ max
Rigidità dielettrica: 1 minuto 1500V AC
Temperatura di esercizio: -25°C~+85°C
leva: ottone nichelato
Tipo terminali: da c.s.

Codice	Funzione	Tipo	N. terminali
24.5000.55	ON-ON	DPDT	6

DEVIATORE MINIATURA BIPOLARE A LEVETTA

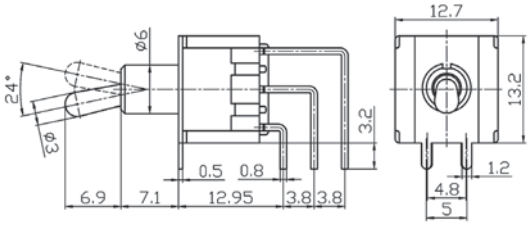

Montaggio

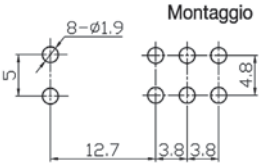

Portata: 6A 125V AC; 3A 250V AC
Resistenza di contatto: 20mΩ max
Rigidità dielettrica: 1 minuto 1500V AC
Temperatura di esercizio: -25°C~+85°C
leva: ottone nichelato
Tipo terminali: da c.s.

Codice	Funzione	Tipo	N. terminali
24.5000.56	ON-ON	DPDT	6

DEVIATORE MINIATURA TRIPOLARE A LEVETTA

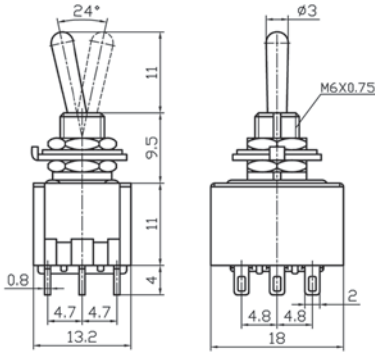

Montaggio

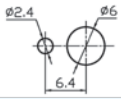

Portata: 6A 125V AC; 3A 250V AC
Resistenza di contatto: 20mΩ max
Rigidità dielettrica: 1 minuto 1500V AC
Temperatura di esercizio: -25°C~+85°C
leva: ottone nichelato
Tipo terminali: a saldare

Codice	Funzione	Tipo	N. terminali
24.5200.23	ON-ON	3PDT	9
24.5000.60	ON-OFF-ON	3PDT	9

DEVIATORE MINIATURA QUADRIPOLARE A LEVETTA

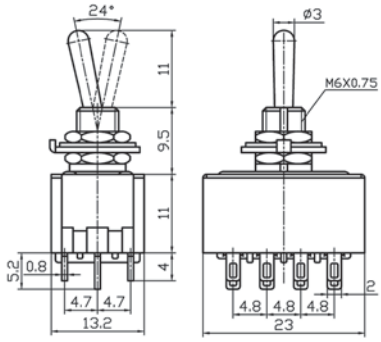

Montaggio

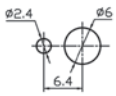

Portata: 6A 125V AC; 3A 250V AC
Resistenza di contatto: 20mΩ max
Rigidità dielettrica: 1 minuto 1500V AC
Temperatura di esercizio: -25°C~+85°C
leva: ottone nichelato
Tipo terminali: a saldare

Codice	Funzione	Tipo	N. terminali
24.5200.24	ON-ON	4PDT	12
24.5000.65	ON-OFF-ON	4PDT	12

INTERRUTTORE MINIATURA UNIPOLARE CON LEVA PIATTA IN METALLO

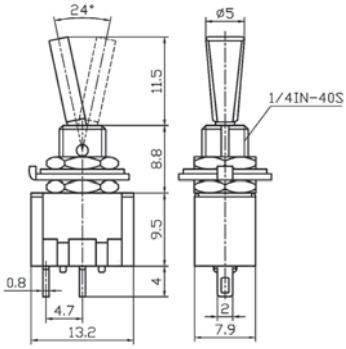

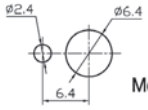

Montaggio

Portata: 6A 125V AC; 3A 250V AC
Resistenza di contatto: 20mΩ max
Rigidità dielettrica: 1 minuto 1500V AC
Temperatura di esercizio: -25°C~+85°C
leva: ottone nichelato
Tipo terminali: a saldare

Codice	Funzione	Tipo	N. terminali
24.5005.00	ON-OFF	SPST	2

DEVIATORE MINIATURA UNIPOLARE CON LEVA PIATTA IN METALLO

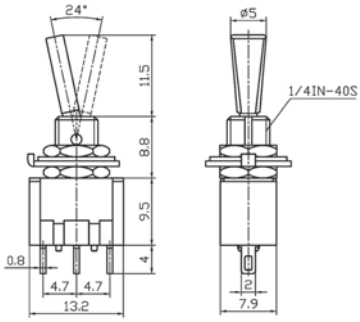

Portata: 6A 125V AC; 3A 250V AC
Resistenza di contatto: 20mΩ max
Rigidità dielettrica: 1 minuto 1500V AC
Temperatura di esercizio: -25°C~+85°C
leva: ottone nichelato
Tipo terminali: a saldare

Montaggio

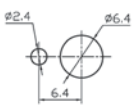

Codice	Funzione	Tipo	N. terminali
24.5005.50	ON-ON	SPDT	3

INTERRUTTORE MINIATURA UNIPOLARE CON LEVA PIATTA IN PLASTICA

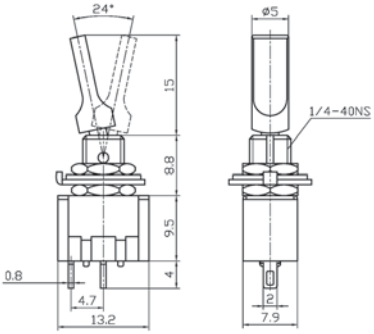

Portata: 6A 125V AC; 3A 250V AC
Resistenza di contatto: 20mΩ max
Rigidità dielettrica: 1 minuto 1500V AC
Temperatura di esercizio: -25°C~+85°C
leva: plastica
Tipo terminali: a saldare

Montaggio

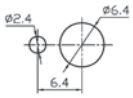

Codice	Funzione	Tipo	N. terminali	Colore leva
24.5010.00	ON-OFF	SPST	2	Rosso

DEVIATORE MINIATURA UNIPOLARE CON LEVA PIATTA IN PLASTICA

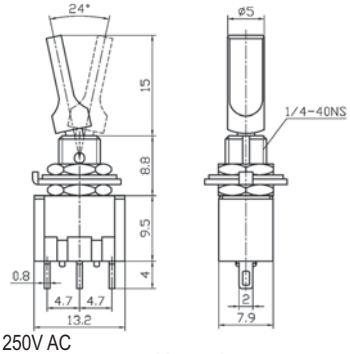

Portata: 6A 125V AC; 3A 250V AC
Resistenza di contatto: 20mΩ max
Rigidità dielettrica: 1 minuto 1500V AC
Temperatura di esercizio: -25°C~+85°C
leva: plastica
Tipo terminali: a saldare

Montaggio

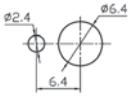

Codice	Funzione	Tipo	N. terminali	Colore leva
24.5010.10	ON-ON	SPDT	3	Rosso
24.5010.12	ON-OFF-ON	SPDT	3	Rosso
24.5010.14	(ON)-OFF-(ON)	SPDT	3	Rosso

DEVIATORE MINIATURA BIPOLARE CON LEVA PIATTA IN PLASTICA

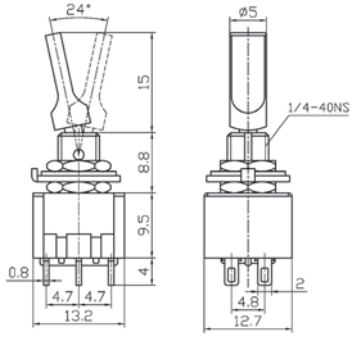

Portata: 6A 125V AC; 3A 250V AC
Resistenza di contatto: 20mΩ max
Rigidità dielettrica: 1 minuto 1500V AC
Temperatura di esercizio: -25°C~+85°C
leva: plastica
Tipo terminali: a saldare

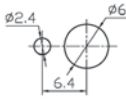

Montaggio

Codice	Funzione	Tipo	N. terminali	Colore leva
24.5010.20	ON-ON	DPDT	6	Rosso
24.5010.22	ON-OFF-ON	DPDT	6	Rosso

DEVIATORE MINIATURA UNIPOLARE A BILANCIERE CON SUPPORTO FISSAGGIO

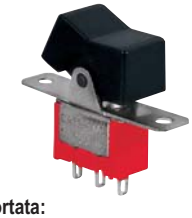

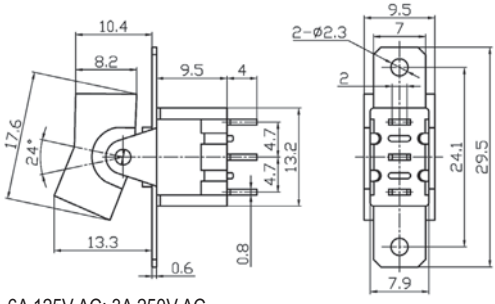

Portata: 6A 125V AC; 3A 250V AC
Resistenza di contatto: 20mΩ max
Rigidità dielettrica: 1 minuto 1500V AC
Temperatura di esercizio: -25°C~+85°C
Tipo terminali: a saldare

Montaggio

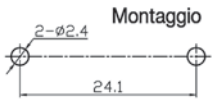

Codice	Funzione	Tipo	N. terminali	Tasto
24.5120.00	ON-ON	SPDT	3	Nero
24.5120.05	ON-OFF-ON	SPDT	3	Nero

DEVIATORE MINIATURA UNIPOLARE A BILANCIERE CON SUPPORTO FISSAGGIO

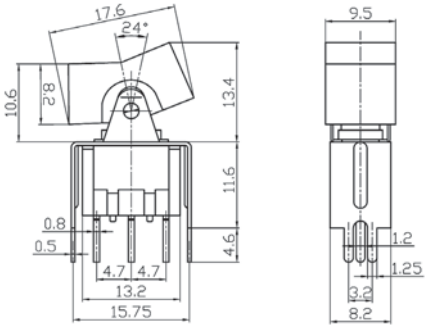

Portata: 6A 125V AC; 3A 250V AC
Resistenza di contatto: 20mΩ max
Rigidità dielettrica: 1 minuto 1500V AC
Temperatura di esercizio: -25°C~+85°C
Tipo terminali: da c.s.

Montaggio

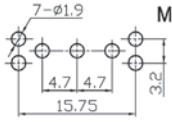

Codice	Funzione	Tipo	N. terminali	Tasto
24.5120.20	ON-ON	SPDT	3	Nero

DEVIATORE MINIATURA BIPOLARE A BILANCIERE CON SUPPORTO FISSAGGIO

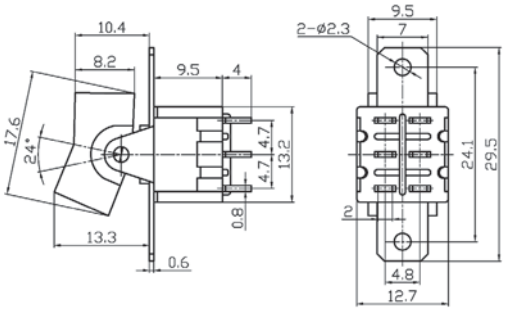

Portata: 6A 125V AC; 3A 250V AC
Resistenza di contatto: 20mΩ max
Rigidità dielettrica: 1 minuto 1500V AC
Temperatura di esercizio: -25°C~+85°C
Tipo terminali: a saldare

Montaggio

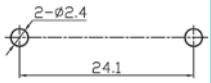

Codice	Funzione	Tipo	N. terminali	Tasto
24.5120.10	ON-ON	DPDT	6	Nero

DEVIATORE MINIATURA BIPOLARE A BILANCIERE CON SUPPORTO FISSAGGIO

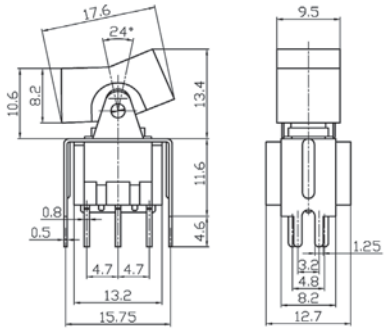

Portata: 6A 125V AC; 3A 250V AC
Resistenza di contatto: 20mΩ max
Rigidità dielettrica: 1 minuto 1500V AC
Temperatura di esercizio: -25°C~+85°C
Tipo terminali: da c.s.

Montaggio

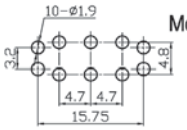

Codice	Funzione	Tipo	N. terminali	Tasto
24.5120.30	ON-ON	DPDT	6	Nero

INTERRUTTORI E DEVIATORI A LEVA

CAPPUCCIO IMPERMEABILE PER INTERRUTTORI E DEVIATORI A LEVA

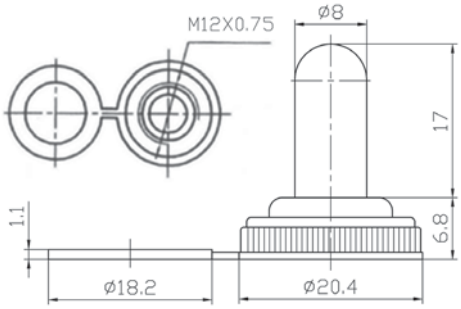

Materiale: GOMMA
Montaggio: a vite

Codice	Colore
24.5000.12	Nero

INTERRUTTORE UNIPOLARE A LEVA

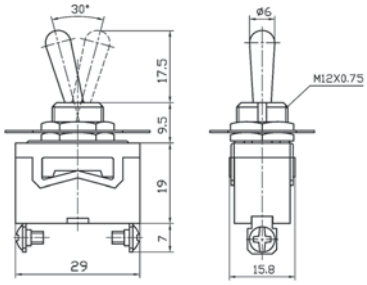

CE TÜV

Portata: 15A 125V AC; 10A 250V AC
Resistenza di contatto: 50mΩ max
Rigidità dielettrica: 1 minuto 1500V AC
Temperatura di esercizio: -25°C~+85°C
leva: ottone nichelato
Tipo terminali: vite

Montaggio

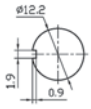

Codice	Funzione	Tipo	N. terminali
24.5220.00	ON-OFF	SPST	2

CAPPUCCIO IMPERMEABILE PER INTERRUTTORI E DEVIATORI A LEVA

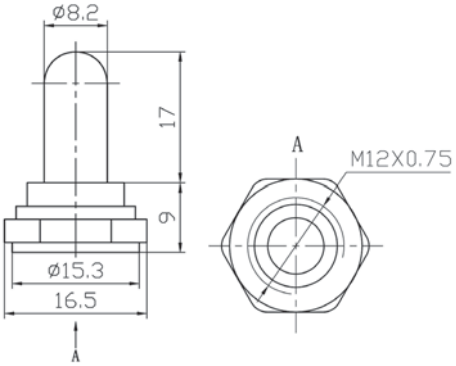

Materiale: GOMMA
Montaggio: a vite

Codice	Colore
24.5000.10	Nero

DEVIATORE UNIPOLARE A LEVA

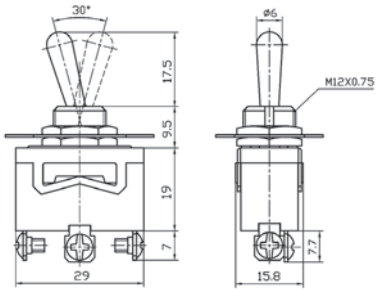

TÜV CE

Portata: 15A 125V AC; 10A 250V AC
Resistenza di contatto: 50mΩ max
Rigidità dielettrica: 1 minuto 1500V AC
Temperatura di esercizio: -25°C~+85°C
leva: ottone nichelato
Tipo terminali: vite

Montaggio

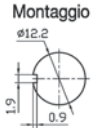

Codice	Funzione	Tipo	N. terminali
24.5220.02	ON-ON	SPDT	3
24.5220.04	ON-OFF-ON	SPDT	3

INTERRUTTORE BIPOLARE A LEVA

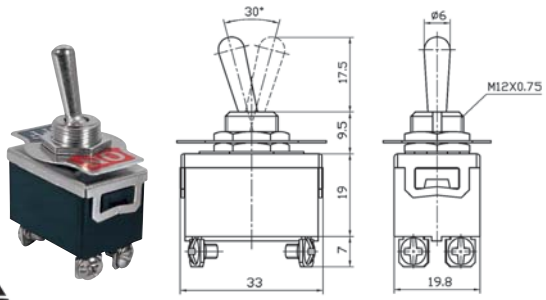

Portata: 15A 125V AC; 10A 250V AC
Resistenza di contatto: 50mΩ max
Rigidità dielettrica: 1 minuto 1500V AC
Temperatura di esercizio: -25°C~+85°C
leva: ottone nichelato
Tipo terminali: vite

Montaggio

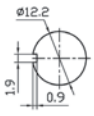

Codice	Funzione	Tipo	N. terminali
24.5222.00	ON-OFF	DPST	4

DEVIATORE BIPOLARE A LEVA

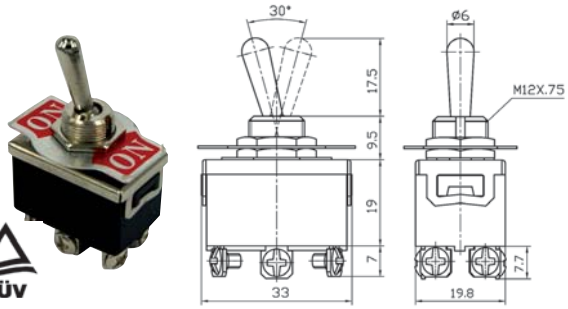

Portata: 15A 125V AC; 10A 250V AC
Resistenza di contatto: 50mΩ max
Rigidità dielettrica: 1 minuto 1500V AC
Temperatura di esercizio: -25°C~+85°C
leva: ottone nichelato
Tipo terminali: vite

Montaggio

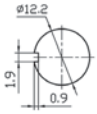

Codice	Funzione	Tipo	N. terminali
24.5222.02	ON-ON	DPDT	6
24.5222.04	ON-OFF-ON	DPDT	6
24.5222.05	(ON)-OFF-(ON)	DPDT	6

INTERRUTTORE UNIPOLARE A LEVA

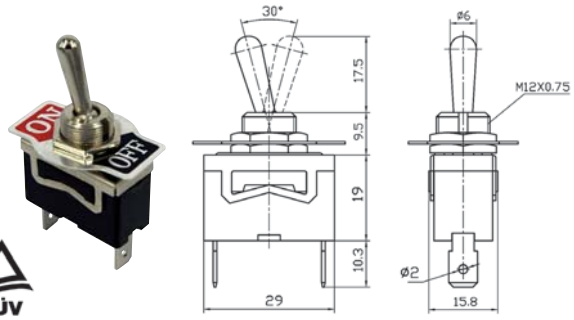

Portata: 15A 125V AC; 10A 250V AC
Resistenza di contatto: 50mΩ max
Rigidità dielettrica: 1 minuto 1500V AC
Temperatura di esercizio: -25°C~+85°C
leva: ottone nichelato
Tipo terminali: faston 6,3mm

Montaggio

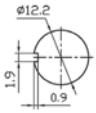

Codice	Funzione	Tipo	N. terminali
24.5225.00	ON-OFF	SPST	2

DEVIATORE UNIPOLARE A LEVA

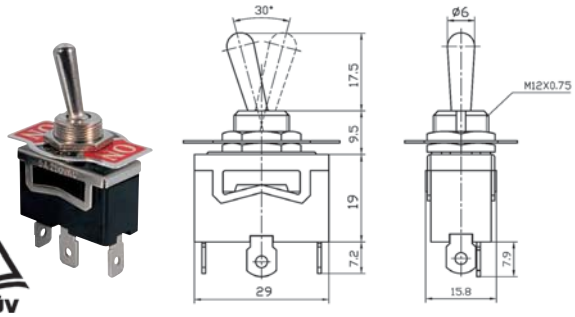

Portata: 15A 125V AC; 10A 250V AC
Resistenza di contatto: 50mΩ max
Rigidità dielettrica: 1 minuto 1500V AC
Temperatura di esercizio: -25°C~+85°C
leva: ottone nichelato
Tipo terminali: faston 6,3mm

Montaggio

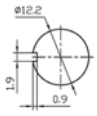

Codice	Funzione	Tipo	N. terminali
24.5225.01	ON-ON	SPDT	3
24.5225.02	ON-OFF-ON	SPDT	3

INTERRUTTORE BIPOLARE A LEVA

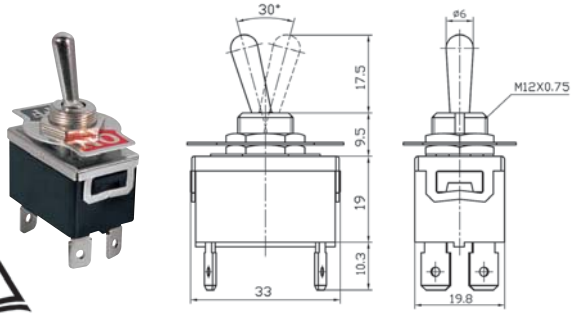

Portata: 15A 125V AC; 10A 250V AC
Resistenza di contatto: 50mΩ max
Rigidità dielettrica: 1 minuto 1500V AC
Temperatura di esercizio: -25°C~+85°C
leva: ottone nichelato
Tipo terminali: faston 6,3mm

Montaggio

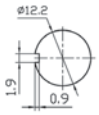

Codice	Funzione	Tipo	N. terminali
24.5226.02	ON-OFF	DPST	4

DEVIATORE BIPOLARE A LEVA

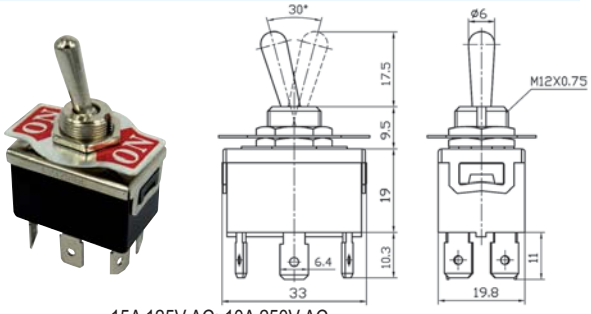

Portata: 15A 125V AC; 10A 250V AC
Resistenza di contatto: 50mΩ max
Rigidità dielettrica: 1 minuto 1500V AC
Temperatura di esercizio: -25°C~+85°C
leva: ottone nichelato
Tipo terminali: faston 6,3mm

Montaggio

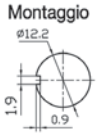

Codice	Funzione	Tipo	N. terminali
24.5226.00	ON-ON	DPDT	6
24.5226.01	ON-OFF-ON	DPDT	6

INTERRUTTORE UNIPOLARE A LEVA

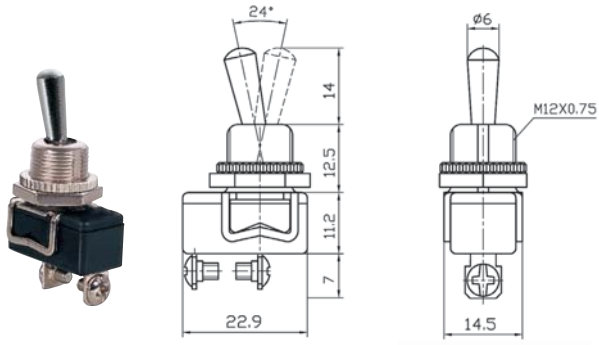

Montaggio

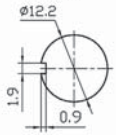

Portata: 6A 125V AC; 3A 250V AC
Resistenza di contatto: 50mΩ max
Rigidità dielettrica: 1 minuto 1500V AC
Temperatura di esercizio: -25°C~+85°C
leva: ottone nichelato
Tipo terminali: vite

Codice	Funzione	Tipo	N. terminali
24.5226.05	ON-OFF	SPST	2

INTERRUTTORE UNIPOLARE A LEVA

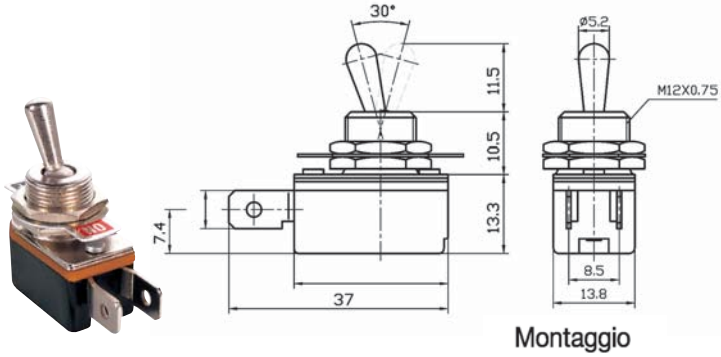

Montaggio

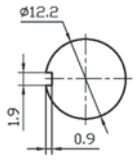

Portata: 6A 125V AC; 3A 250V AC
Resistenza di contatto: 50mΩ max
Rigidità dielettrica: 1 minuto 1500V AC
Temperatura di esercizio: -25°C~+85°C
leva: ottone nichelato
Tipo terminali: faston 6,3mm

Codice	Funzione	Tipo	N. terminali
24.5200.50	ON-OFF	SPST	2

INTERRUTTORE UNIPOLARE A LEVA

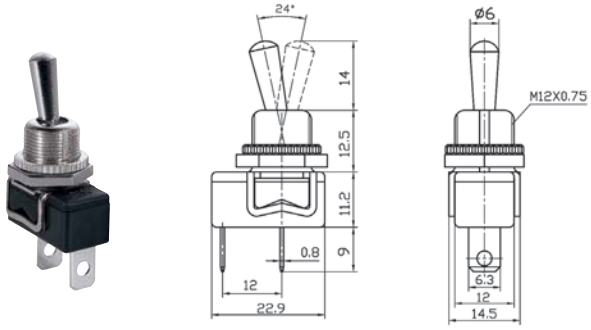

Montaggio

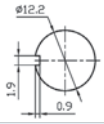

Portata: 6A 125V AC; 3A 250V AC
Resistenza di contatto: 50mΩ max
Rigidità dielettrica: 1 minuto 1500V AC
Temperatura di esercizio: -25°C~+85°C
leva: ottone nichelato
Tipo terminali: faston 6,3mm

Codice	Funzione	Tipo	N. terminali
24.5226.06	ON-OFF	SPST	2

INTERRUTTORE BIPOLARE A LEVA

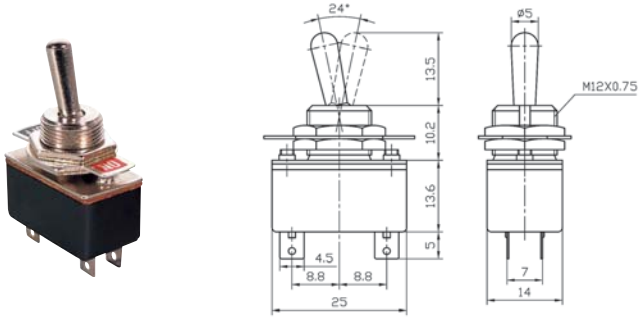

Montaggio

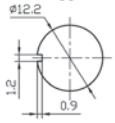

Portata: 4A 125V AC; 10A 250V AC
Resistenza di contatto: 50mΩ max
Rigidità dielettrica: 1 minuto 1500V AC
Temperatura di esercizio: -25°C~+85°C
leva: ottone nichelato
Tipo terminali: a saldare

Codice	Funzione	Tipo	N. terminali
24.5200.51	ON-OFF	DPST	4

INTERRUTTORE UNIPOLARE A LEVA

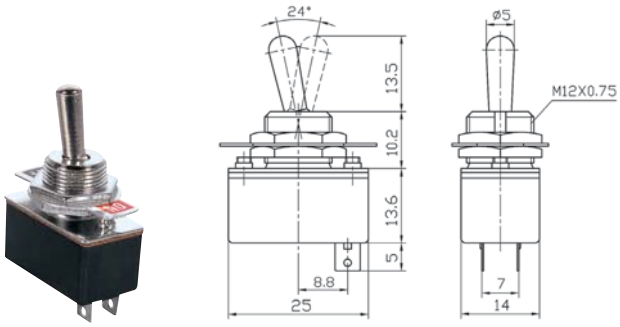

Montaggio

Portata: 4A 125V AC; 2A 250V AC
Resistenza di contatto: 50mΩ max
Rigidità dielettrica: 1 minuto 1500V AC
Temperatura di esercizio: -25°C~+85°C
leva: ottone nichelato
Tipo terminali: a saldare

Codice	Funzione	Tipo	Terminali
24.5210.00	ON-OFF	SPST	2

INTERRUTTORE UNIPOLARE CON LEVA IN PLASTICA NERA

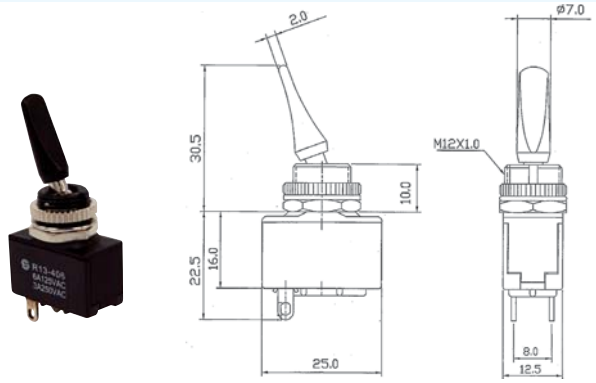

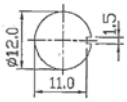

Portata: 6A 125V AC; 3A 250V AC
Resistenza di contatto: 50mΩ max
Rigidità dielettrica: 1 minuto 1500V AC
Resistenza di isolamento: 500V DC 100MΩ min
leva: plastica
Tipo terminali: a saldare

Codice	Funzione	Tipo	N. terminali	Colore leva
24.5212.00	ON-OFF	SPST	2	Nero

DEVIATORE UNIPOLARE CON LEVA IN PLASTICA NERA

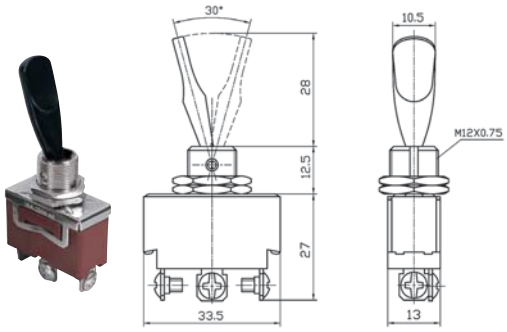

Portata: 15A 125V AC; 10A 250V AC
Resistenza di contatto: 50mΩ max
Rigidità dielettrica: 1 minuto 1500V AC
Temperatura di esercizio: -25°C~+85°C
leva: plastica
Tipo terminali: vite

Montaggio

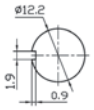

Codice	Funzione	Tipo	N. terminali	Colore leva
24.5213.00	ON-ON	SPDT	3	Nero
24.5214.00	ON-OFF-ON	SPDT	3	Nero

DEVIATORE BIPOLARE CON LEVA IN PLASTICA NERA

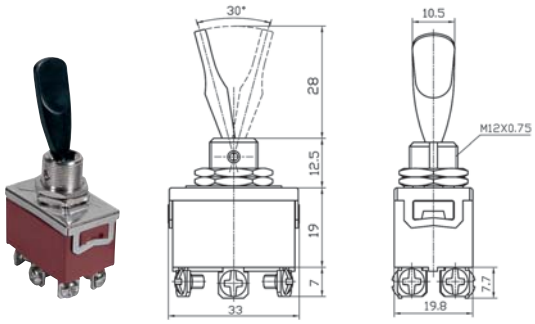

Portata: 15A 125V AC; 10A 250V AC
Resistenza di contatto: 50mΩ max
Rigidità dielettrica: 1 minuto 1500V AC
Temperatura di esercizio: -25°C~+85°C
leva: plastica
Tipo terminali: vite

Montaggio

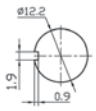

Codice	Funzione	Tipo	N. terminali	Colore leva
24.5216.00	ON-ON	DPDT	6	Nero
24.5217.00	ON-OFF-ON	DPDT	6	Nero

DEVIATORI A LEVETTA

DEVIATORE MINIATURA CON PULSANTE

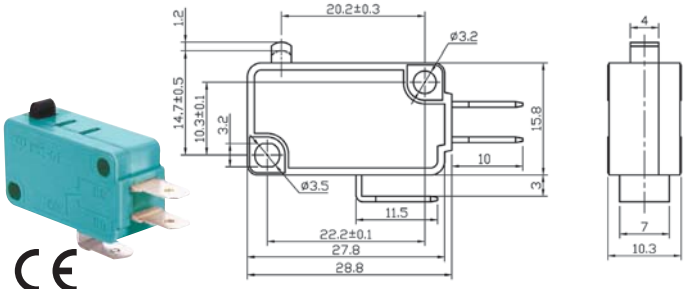

Portata: 16A 125/250V AC
Resistenza di contatto: 20mΩ max
Rigidità dielettrica: 1 minuto 1500V AC
Temperatura di esercizio: -25°C~+85°C
Tipo terminali: faston 6,3mm
Forza azionamento: 160±40g

Montaggio

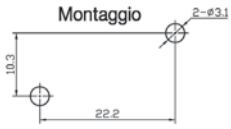

Codice	Funzione	Tipo	N. terminali
24.2860.40	ON-(ON)	SPDT	3

DEVIATORE MINIATURA CON LEVA + ROTELLA

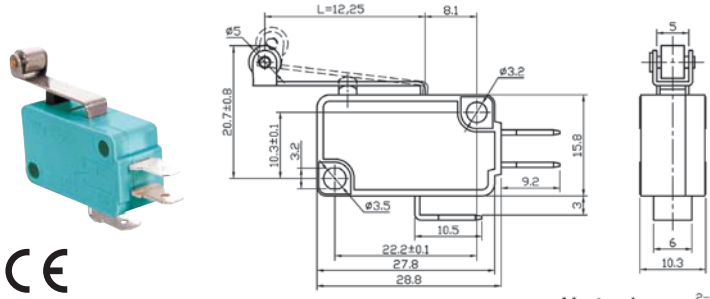

Portata: 16A 125/250V AC
Resistenza di contatto: 20mΩ max
Rigidità dielettrica: 1 minuto 1500V AC
Temperatura di esercizio: -25°C~+85°C
Tipo terminali: faston 6,3mm
Forza azionamento: 160±40g

Montaggio

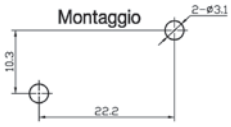

Codice	Funzione	Tipo	N. terminali	Lunghezza leva + rotella (mm)
24.2866.12	ON-(ON)	SPDT	3	12
24.2866.25	ON-(ON)	SPDT	3	25

DEVIATORE MINIATURA CON LEVA

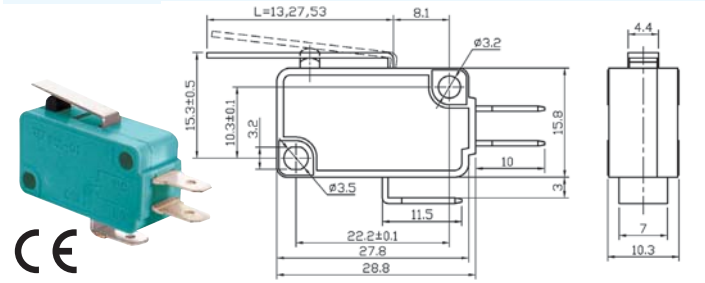

Portata: 16A 125/250V AC
Resistenza di contatto: 20mΩ max
Rigidità dielettrica: 1 minuto 1500V AC
Temperatura di esercizio: -25°C~+85°C
Tipo terminali: faston 6,3mm
Forza azionamento: 160±40g

Montaggio

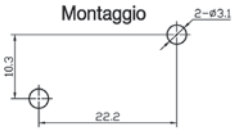

Codice	Funzione	Tipo	N. terminali	Lunghezza leva (mm)
24.2862.06	ON-(ON)	SPDT	3	13
24.2862.12	ON-(ON)	SPDT	3	27
24.2863.06	ON-(ON)	SPDT	3	53

DEVIATORE SUBMINIATURA CON PULSANTE

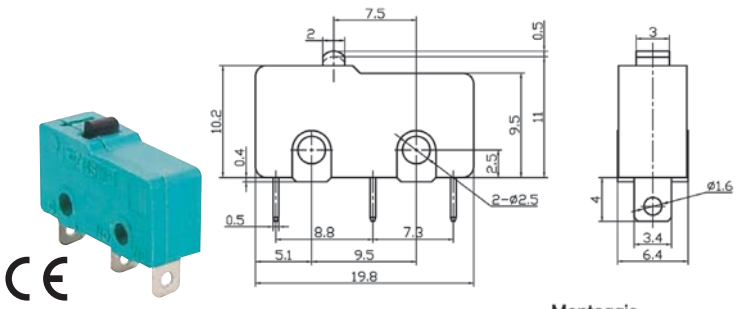

Portata: 5A 125/250V AC
Resistenza di contatto: 30mΩ max
Rigidità dielettrica: 1 minuto 1500V AC
Temperatura di esercizio: -25°C~+80°C
Tipo terminali: a saldare
Forza azionamento: 100±40g

Montaggio

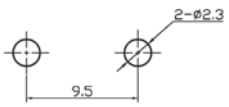

Codice	Funzione	Tipo	N. terminali
24.2893.00	ON-(ON)	SPDT	3

DEVIATORE SUBMINIATURA CON LEVA

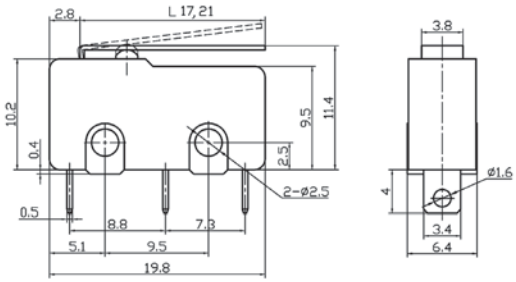

Montaggio

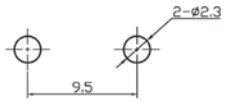

Portata: 5A 125/250V AC
Resistenza di contatto: 30mΩ max
Rigidità dielettrica: 1 minuto 1500V AC
Temperatura di esercizio: -25°C~+80°C
Tipo terminali: a saldare
Forza azionamento: 100±40g

Codice	Funzione	Tipo	N. terminali	Lunghezza leva (mm)
24.2891.00	ON-(ON)	SPDT	3	17
24.2894.00	ON-(ON)	SPDT	3	21

DEVIATORE SUBMINIATURA CON LEVA CURVA

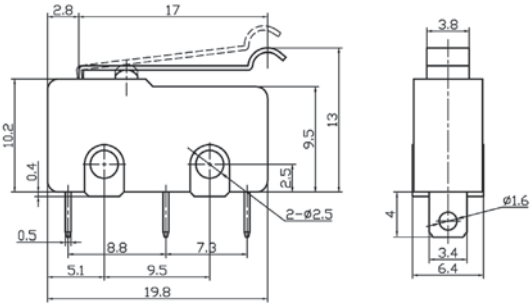

Montaggio

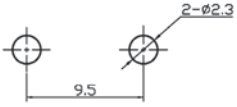

Portata: 5A 125/250V AC
Resistenza di contatto: 30mΩ max
Rigidità dielettrica: 1 minuto 1500V AC
Temperatura di esercizio: -25°C~+80°C
Tipo terminali: a saldare
Forza azionamento: 100±40g

Codice	Funzione	Tipo	N. terminali	Lunghezza leva (mm)
24.2895.00	ON-(ON)	SPDT	3	17

DEVIATORE SUBMINIATURA CON LEVA + ROTELLA

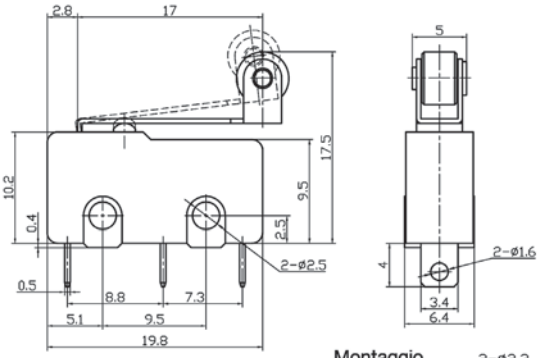

Montaggio

Portata: 5A 125/250V AC
Resistenza di contatto: 30mΩ max
Rigidità dielettrica: 1 minuto 1500V AC
Temperatura di esercizio: -25°C~+80°C
Tipo terminali: a saldare
Forza azionamento: 100±40g

Codice	Funzione	Tipo	N. terminali	Lunghezza leva + rotella (mm)
24.2845.07	ON-(ON)	SPDT	3	17

DEVIATORE SUPERMINIATURA CON PULSANTE

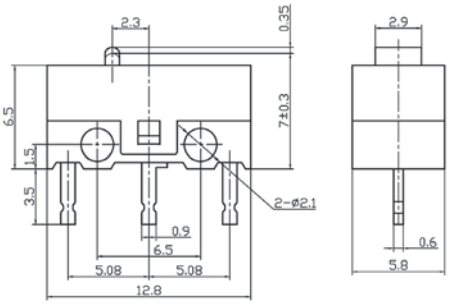

Montaggio

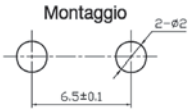

Portata: 1A 125/250V AC
Resistenza di contatto: 30mΩ max
Rigidità dielettrica: 1 minuto 1000V AC
Temperatura di esercizio: -25°C~+65°C
Tipo terminali: da c.s.
Forza azionamento: 50±40g

Codice	Funzione	Tipo	N. terminali
24.2891.50	ON-(ON)	SPDT	3

DEVIATORE SUPERMINIATURA CON LEVA

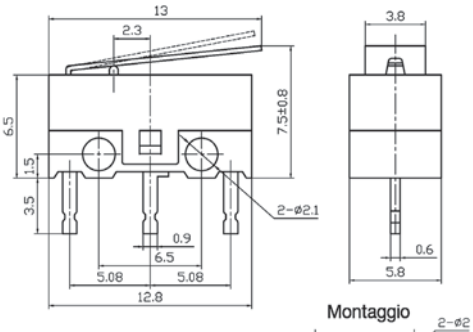

Montaggio

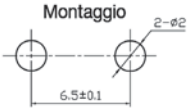

Portata: 1A 125/250V AC
Resistenza di contatto: 30mΩ max
Rigidità dielettrica: 1 minuto 1000V AC
Temperatura di esercizio: -25°C~+65°C
Tipo terminali: da c.s.
Forza azionamento: 50±40g

Codice	Funzione	Tipo	N. terminali	Lunghezza leva (mm)
24.2892.00	ON-(ON)	SPDT	3	13

DEVIATORE RINFORZATO A PULSANTE

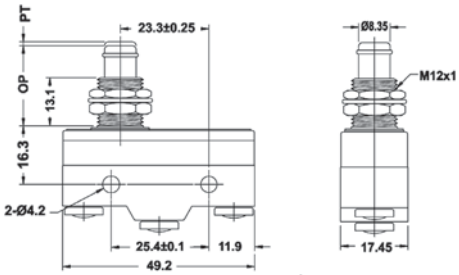

Portata: 15A 125/250V AC
Resistenza di contatto: 15mΩ max
Rigidità dielettrica: 1 minuto 1000V AC
Resistenza d'isolamento: 100MΩ minimi a 500V DC
Tipo terminali: a vite
Forza azionamento: 250-350g

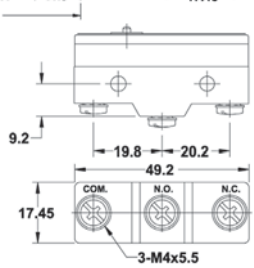

Codice	Funzione	N. terminali
24.3000.00	COM.- N.A.- N.C.	3

DEVIATORE RINFORZATO A PULSANTE CON ROTELLA

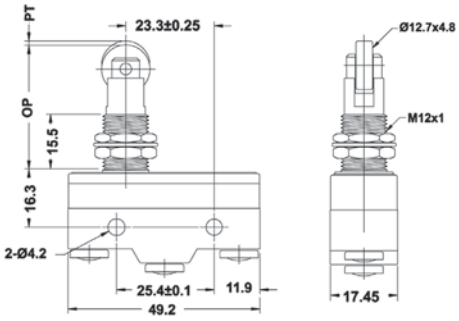

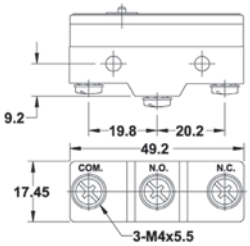

Portata: 15A 125/250V AC
Resistenza di contatto: 15mΩ max
Rigidità dielettrica: 1 minuto 1000V AC
Resistenza d'isolamento: 100MΩ minimi a 500V DC
Tipo terminali: a vite
Forza azionamento: 250-350g

Codice	Funzione	N. terminali
24.3000.02	COM.- N.A.- N.C.	3

DEVIATORE RINFORZATO A LEVA CORTA CON ROTELLA

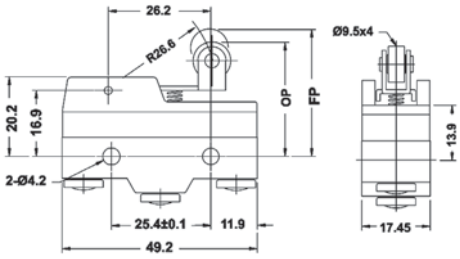

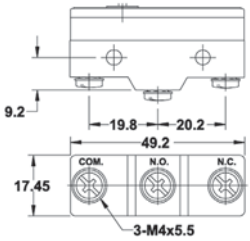

Portata: 15A 125/250V AC
Resistenza di contatto: 15mΩ max
Rigidità dielettrica: 1 minuto 1000V AC
Resistenza d'isolamento: 100MΩ minimi a 500V DC
Tipo terminali: a vite
Forza azionamento: 160g

Codice	Funzione	N. terminali
24.3000.01	COM.- N.A.- N.C.	3

DEVIATORE RINFORZATO A LEVA CORTA

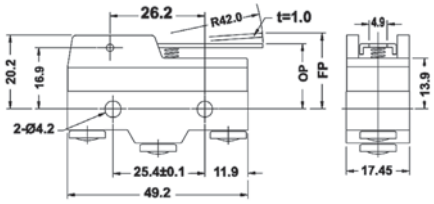

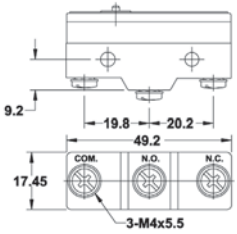

Portata: 15A 125/250V AC
Resistenza di contatto: 15mΩ max
Rigidità dielettrica: 1 minuto 1000V AC
Resistenza d'isolamento: 100MΩ minimi a 500V DC
Tipo terminali: a vite
Forza azionamento: 90g

Codice	Funzione	N. terminali
24.3000.04	COM.- N.A.- N.C.	3

DEVIATORE RINFORZATO A LEVA LUNGA CON ROTELLA

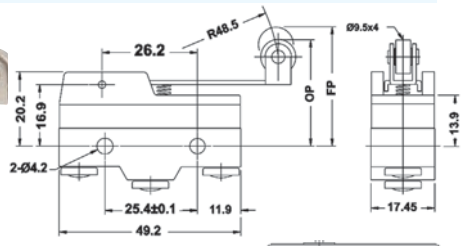

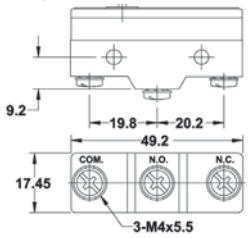

Portata: 15A 125/250V AC
Resistenza di contatto: 15mΩ max
Rigidità dielettrica: 1 minuto 1000V AC
Resistenza d'isolamento: 100MΩ minimi a 500V DC
Tipo terminali: a vite
Forza azionamento: 100g

Codice	Funzione	N. terminali
24.3000.05	COM.- N.A.- N.C.	3

DEVIATORE RINFORZATO A LEVA LUNGA

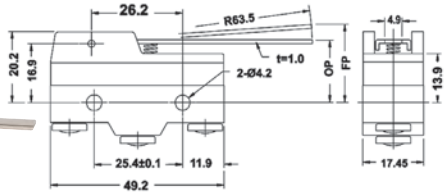

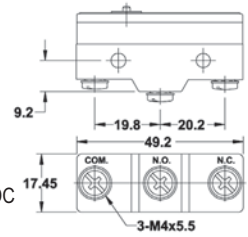

Portata: 15A 125/250V AC
Resistenza di contatto: 15mΩ max
Rigidità dielettrica: 1 minuto 1000V AC
Resistenza d'isolamento: 100MΩ minimi a 500V DC
Tipo terminali: a vite
Forza azionamento: 70g

Codice	Funzione	N. terminali
24.3000.03	COM.- N.A.- N.C.	3

DEVIATORE RINFORZATO A LEVA CON VITE E ROTELLA

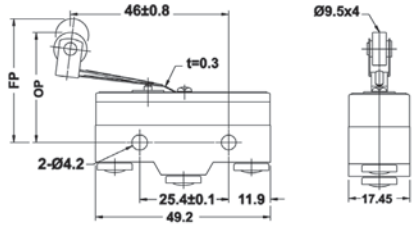

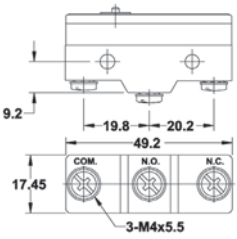

Portata: 15A 125/250V AC
Resistenza di contatto: 15mΩ max
Rigidità dielettrica: 1 minuto 1000V AC
Resistenza d'isolamento: 100MΩ minimi a 500V DC
Tipo terminali: a vite
Forza azionamento: 141g

Codice	Funzione	N. terminali
24.3000.06	COM.- N.A.- N.C.	3

INTERRUTTORI E DEVIATORI DA PANNELLO

CAPPUCCIO IMPERMEABILE PER INTERRUTTORI E DEVIATORI A BILANCIERE DIMENSIONI 21X15

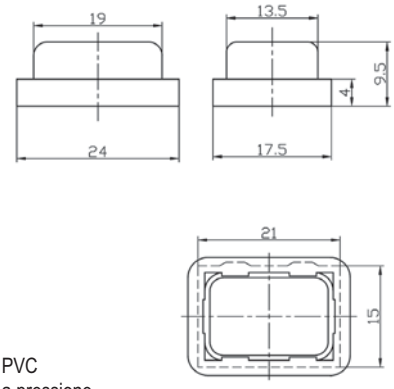

Materiale: PVC
Montaggio: a pressione

Codice	Colore
24.2000.10	Trasparente

DEVIATORE UNIPOLARE A BILANCIERE

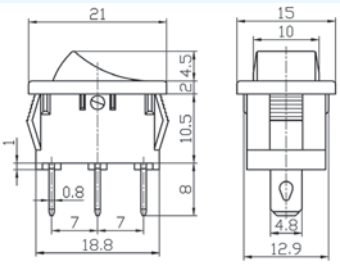

Portata: 10A 125V AC; 6A 250V AC
Resistenza di contatto: 35mΩ max
Rigidità dielettrica: 1 minuto 1500V AC
Temperatura di esercizio: -25°C~+85°C
Tipo terminali: faston 4,8mm
Serigrafia:

Montaggio

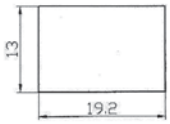

Codice	Tasto	Funzione	Tipo	N. terminali
24.2334.00	Rosso	ON-ON	SPDT	3
24.2334.02	Bianco	ON-ON	SPDT	3
24.2334.04	Nero	ON-ON	SPDT	3

INTERRUTTORE UNIPOLARE A BILANCIERE

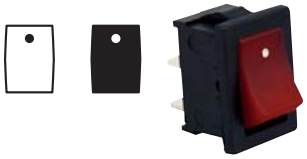

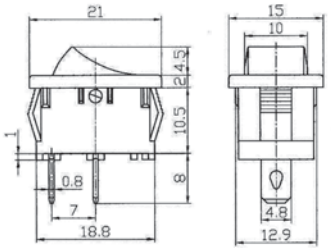

Portata: 10A 125V AC; 6A 250V AC
Resistenza di contatto: 35mΩ max
Rigidità dielettrica: 1 minuto 1500V AC
Temperatura di esercizio: -25°C~+85°C
Tipo terminali: faston 4,8mm
Serigrafia:

Montaggio

Codice	Tasto	Funzione	Tipo	N. terminali
24.2333.00	Rosso	ON-OFF	SPST	2
24.2333.02	Bianco	ON-OFF	SPST	2
24.2333.04	Nero	ON-OFF	SPST	2

DEVIATORE UNIPOLARE A BILANCIERE

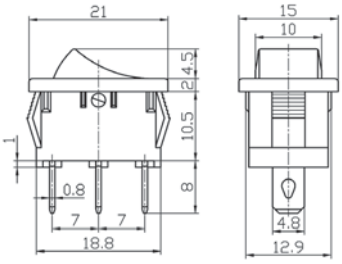

Portata: 10A 125V AC; 6A 250V AC
Resistenza di contatto: 35mΩ max
Rigidità dielettrica: 1 minuto 1500V AC
Temperatura di esercizio: -25°C~+85°C
Tipo terminali: faston 4,8mm
Serigrafia:

Montaggio

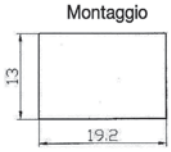

Codice	Tasto	Funzione	Tipo	N. terminali
24.2334.10	Nero	ON-ON	SPDT	3

INTERRUTTORE UNIPOLARE A BILANCIERE

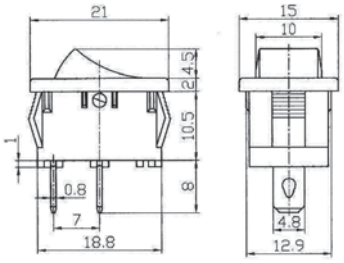

Portata: 10A 125V AC; 6A 250V AC
Resistenza di contatto: 35mΩ max
Rigidità dielettrica: 1 minuto 1500V AC
Temperatura di esercizio: -25°C~+85°C
Tipo terminali: faston 4,8mm
Serigrafia:

Montaggio

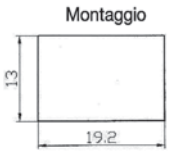

Codice	Tasto	Funzione	Tipo	N. terminali
24.2333.10	Nero	ON-OFF	SPST	2

DEVIATORE UNIPOLARE A BILANCIERE

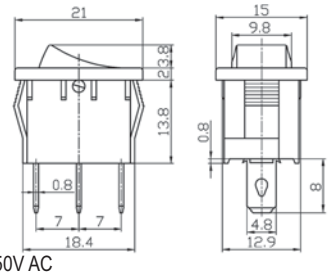

Portata: 10A 125V AC; 6A 250V AC
Resistenza di contatto: 35mΩ max
Rigidità dielettrica: 1 minuto 1500V AC
Temperatura di esercizio: -25°C~+85°C
Tipo terminali: faston 4,8mm
Serigrafia:

Montaggio

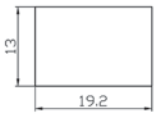

Codice	Tasto	Funzione	Tipo	N. terminali
24.2334.50	Rosso	ON-OFF-ON	SPDT	3
24.2334.52	Bianco	ON-OFF-ON	SPDT	3
24.2334.54	Nero	ON-OFF-ON	SPDT	3

INTERRUTTORE UNIPOLARE A BILANCIERE CON LED

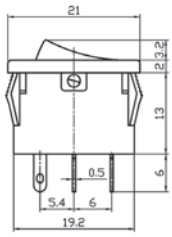

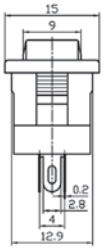

Montaggio

Portata: 6A 125V AC; 3A 250V AC
Resistenza di contatto: 35mΩ max
Rigidità dielettrica: 1 minuto 1500V AC
Temperatura di esercizio: -25°C~+85°C
Tipo terminali: a saldare

Codice	Tasto	Funzione	Tipo	N. terminali
24.2061.00	Nero + led	ON-OFF	SPST	4

INTERRUTTORE UNIPOLARE A BILANCIERE LUMINOSO

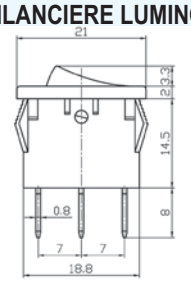

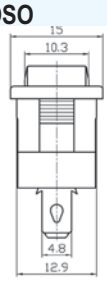

Portata: 10A 125V AC; 6A 250V AC
Resistenza di contatto: 35mΩ max
Rigidità dielettrica: 1 minuto 1500V AC
Temperatura di esercizio: -25°C~+85°C
Tipo terminali: faston 4,8mm
Serigrafia:

Montaggio

Codice	Tasto	Funzione	Tipo	N. terminali
24.2061.50	Rosso luminoso	ON-OFF	SPST	3
24.2061.52	Verde luminoso	ON-OFF	SPST	3
24.2061.54	Giallo luminoso	ON-OFF	SPST	3

INTERRUTTORE UNIPOLARE A BILANCIERE

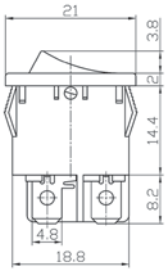

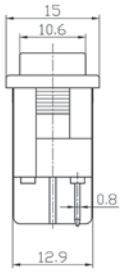

Portata: 10A 125V AC; 6A 250V AC
Resistenza di contatto: 35mΩ max
Rigidità dielettrica: 1 minuto 1500V AC
Temperatura di esercizio: -25°C~+85°C
Tipo terminali: faston 4,8mm

Montaggio

Codice	Tasto	Funzione	Tipo	N. terminali
24.2060.00	Rosso	ON-OFF	SPST	2
24.2060.10	Rosso luminoso	ON-OFF	SPST	3
24.2060.05	Nero	ON-OFF	SPST	2

INTERRUTTORE BIPOLARE A BILANCIERE

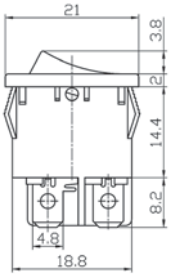

Portata: 10A 125V AC; 6A 250V AC
Resistenza di contatto: 35mΩ max
Rigidità dielettrica: 1 minuto 1500V AC
Temperatura di esercizio: -25°C~+85°C
Tipo terminali: faston 4,8mm
Serigrafia:

Montaggio

Codice	Tasto	Funzione	Tipo	N. terminali
24.2335.00	Rosso	ON-OFF	DPST	4
24.2335.02	Bianco	ON-OFF	DPST	4
24.2335.04	Nero	ON-OFF	DPST	4

INTERRUTTORE BIPOLARE A BILANCIERE LUMINOSO

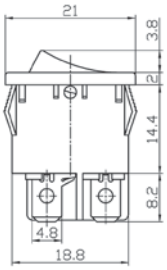

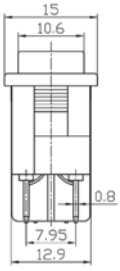

Portata: 10A 125V AC; 6A 250V AC
Resistenza di contatto: 35mΩ max
Rigidità dielettrica: 1 minuto 1500V AC
Temperatura di esercizio: -25°C~+85°C
Tipo terminali: faston 4,8mm
Serigrafia:

Montaggio

Codice	Tasto	Funzione	Tipo	N. terminali
24.2336.00	Rosso luminoso	ON-OFF	DPST	4
24.2336.02	Verde luminoso	ON-OFF	DPST	4

INTERRUTTORE UNIPOLARE A BILANCIERE

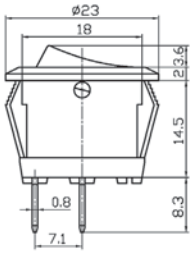

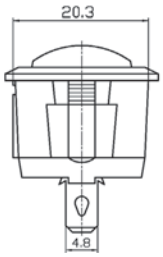

Portata: 10A 125V AC; 6A 250V AC
Resistenza di contatto: 35mΩ max
Rigidità dielettrica: 1 minuto 1500V AC
Temperatura di esercizio: -25°C~+85°C
Tipo terminali: faston 4,8mm

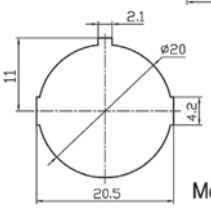

Montaggio

Codice	Tasto	Funzione	Tipo	N. terminali
24.2340.00	Rosso	ON-OFF	SPST	2
24.2340.02	Nero	ON-OFF	SPST	2

INTERRUTTORE UNIPOLARE A BILANCIERE LUMINOSO

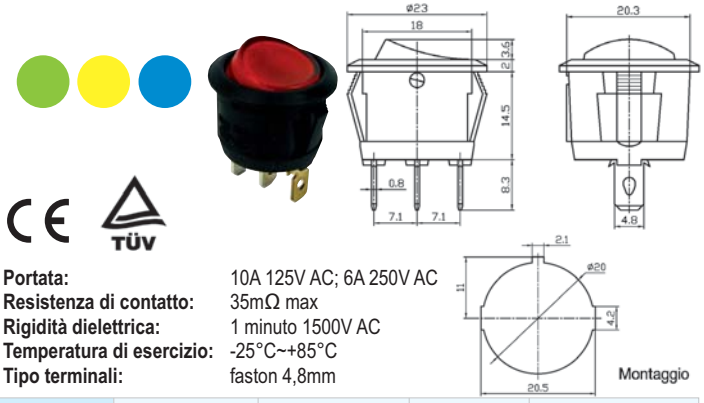

Portata: 10A 125V AC; 6A 250V AC
Resistenza di contatto: 35mΩ max
Rigidità dielettrica: 1 minuto 1500V AC
Temperatura di esercizio: -25°C~+85°C
Tipo terminali: faston 4,8mm

Codice	Tasto	Funzione	Tipo	N. terminali
24.2340.10	Rosso luminoso	ON-OFF	SPST	3
24.2340.12	Verde luminoso	ON-OFF	SPST	3
24.2340.14	Giallo luminoso	ON-OFF	SPST	3
24.2340.16	Blu luminoso	ON-OFF	SPST	3

DEVIATORE UNIPOLARE A BILANCIERE

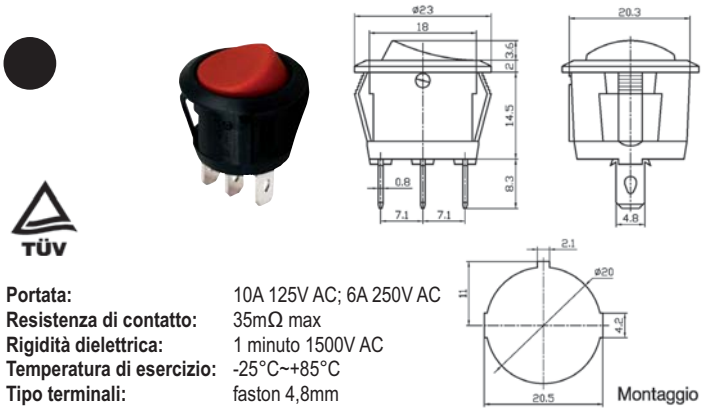

Portata: 10A 125V AC; 6A 250V AC
Resistenza di contatto: 35mΩ max
Rigidità dielettrica: 1 minuto 1500V AC
Temperatura di esercizio: -25°C~+85°C
Tipo terminali: faston 4,8mm

Codice	Tasto	Funzione	Tipo	N. terminali
24.2341.00	Rosso	ON-ON	SPDT	3
24.2341.02	Nero	ON-ON	SPDT	3
24.2342.00	Rosso	ON-OFF-ON	SPDT	3
24.2342.02	Nero	ON-OFF-ON	SPDT	3

INTERRUTTORE UNIPOLARE A BILANCIERE

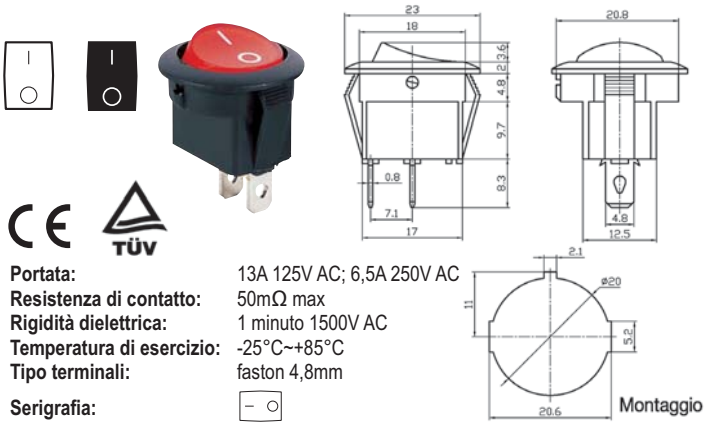

Portata: 13A 125V AC; 6,5A 250V AC
Resistenza di contatto: 50mΩ max
Rigidità dielettrica: 1 minuto 1500V AC
Temperatura di esercizio: -25°C~+85°C
Tipo terminali: faston 4,8mm
Serigrafia:

Codice	Tasto	Funzione	Tipo	N. terminali
24.2340.50	Rosso	ON-OFF	SPDT	3
24.2340.52	Bianco	ON-OFF	SPDT	2
24.2340.54	Nero	ON-OFF	SPDT	2

INTERRUTTORE UNIPOLARE A BILANCIERE LUMINOSO

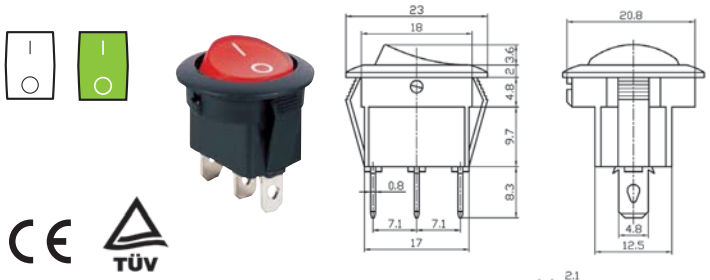

Portata: 13A 125V AC; 6,5A 250V AC
Resistenza di contatto: 50mΩ max
Rigidità dielettrica: 1 minuto 1500V AC
Temperatura di esercizio: -25°C~+85°C
Tipo terminali: faston 4,8mm
Serigrafia:

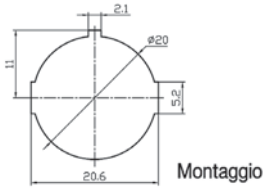

Codice	Tasto	Funzione	Tipo	N. terminali
24.2340.60	Rosso luminoso	ON-OFF	SPST	3
24.2340.62	Bianco luminoso	ON-OFF	SPST	3
24.2340.64	Verde luminoso	ON-OFF	SPST	3

DEVIATORE UNIPOLARE A BILANCIERE

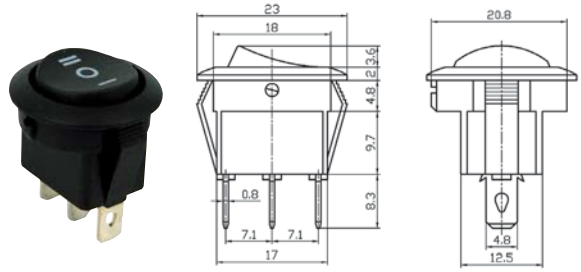

Portata: 13A 125V AC; 6,5A 250V AC
Resistenza di contatto: 50mΩ max
Rigidità dielettrica: 1 minuto 1500V AC
Temperatura di esercizio: -25°C~+85°C
Tipo terminali: faston 4,8mm
Serigrafia:

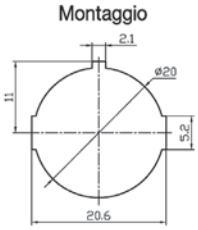

Codice	Tasto	Funzione	Tipo	N. terminali
24.2342.10	Nero	ON-OFF-ON	SPDT	3

CAPPUCCIO IMPERMEABILE PER INTERRUTTORI E DEVIATORI A BILANCIERE DIMENSIONI 30,5X13,5

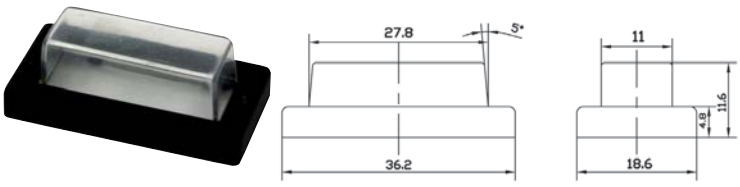

Materiale: PVC
Montaggio: a pressione

Codice	Colore
24.2010.20	Trasparente

INTERRUTTORE UNIPOLARE A BILANCIERE MOMENTANEO

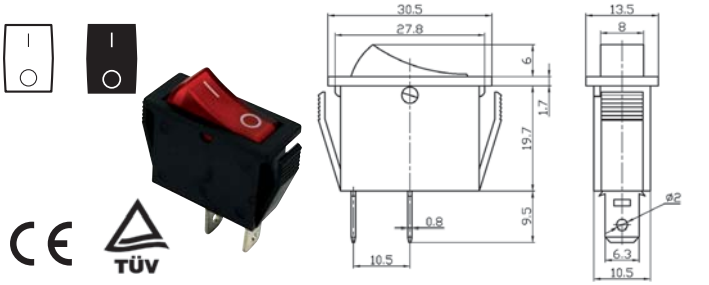

Portata: 20A 125V AC; 15A 250V AC; 35A 12VDC
Resistenza di contatto: 35mΩ max
Rigidità dielettrica: 1 minuto 1500V AC
Temperatura di esercizio: -25°C~+85°C
Tipo terminali: faston 6,3mm
Serigrafia:

Montaggio

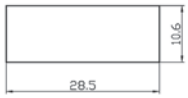

Codice	Tasto	Funzione	Tipo	N. terminali
24.2065.00	Rosso	(ON)-OFF	SPST	2
24.2065.10	Bianco	(ON)-OFF	SPST	2
24.2065.20	Nero	(ON)-OFF	SPST	2

DEVIATORE UNIPOLARE A BILANCIERE

Portata: 20A 125V AC; 15A 250V AC; 35A 12VDC
Resistenza di contatto: 35mΩ max
Rigidità dielettrica: 1 minuto 1500V AC
Temperatura di esercizio: -25°C~+85°C
Tipo terminali: faston 6,3mm
Serigrafia:

Montaggio

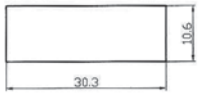

Codice	Tasto	Funzione	Tipo	N. terminali
24.2068.00	Rosso	ON-OFF-ON	SPDT	3
24.2068.10	Bianco	ON-OFF-ON	SPDT	3
24.2068.20	Nero	ON-OFF-ON	SPDT	3

INTERRUTTORE UNIPOLARE A BILANCIERE CON SPIA LUMINOSA

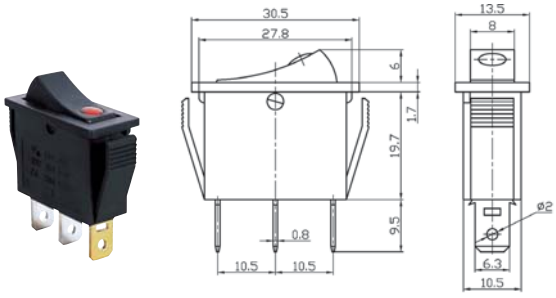

Montaggio

Portata: 20A 125V AC; 15A 250V AC; 35A 12VDC
Resistenza di contatto: 35mΩ max
Rigidità dielettrica: 1 minuto 1500V AC
Temperatura di esercizio: -25°C~+85°C
Tipo terminali: faston 6,3mm

Codice	Tasto	Funzione	Tipo	N. terminali
24.2301.00	Nero luminoso	ON-OFF	SPST	3

INTERRUTTORE UNIPOLARE A BILANCIERE

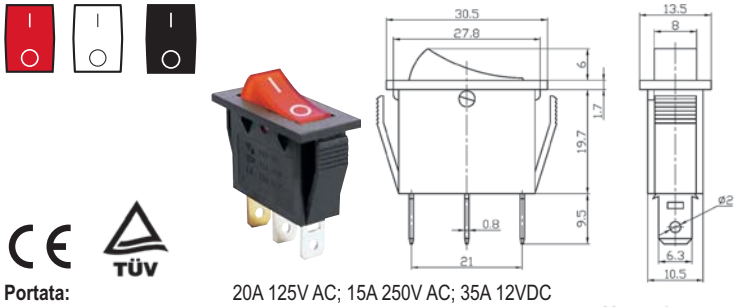

Portata: 20A 125V AC; 15A 250V AC; 35A 12VDC
Resistenza di contatto: 35mΩ max
Rigidità dielettrica: 1 minuto 1500V AC
Temperatura di esercizio: -25°C~+85°C
Tipo terminali: faston 6,3mm
Serigrafia:

Montaggio

Codice	Tasto	Funzione	Tipo	N. terminali
24.2302.00	Rosso luminoso	ON-OFF	SPST	3
24.2066.00	Rosso	ON-OFF	SPST	2
24.2066.10	Bianco	ON-OFF	SPST	2
24.2066.20	Nero	ON-OFF	SPST	2

CAPPUCCIO IMPERMEABILE PER INTERRUTTORI E DEVIATORI A BILANCIERE DIMENSIONI 31X25,5

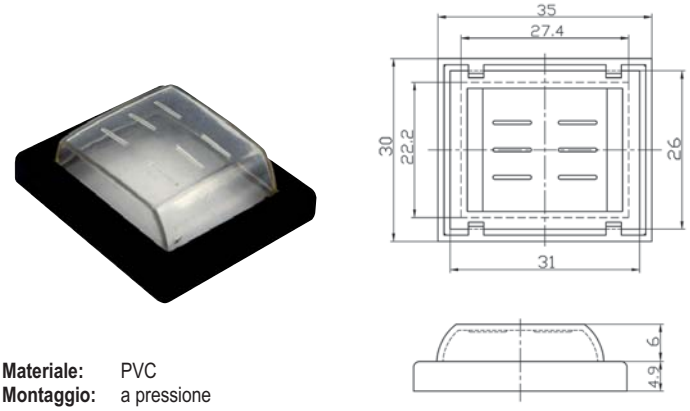

Materiale: PVC
Montaggio: a pressione

Codice	Colore
24.2020.10	Trasparente

CAPPUCCIO IMPERMEABILE PER INTERRUTTORI E DEVIATORI A BILANCIERE DIMENSIONI 31X25,5

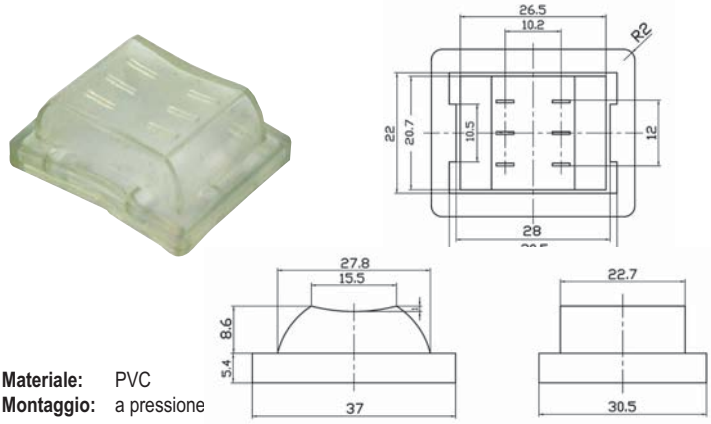

Materiale: PVC
Montaggio: a pressione

Codice	Colore
24.2020.20	Trasparente

DEVIATORE BIPOLARE A BILANCIERE

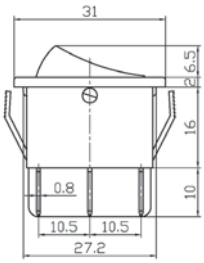

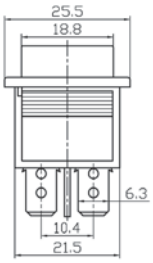

Portata: 20A 125V AC; 15A 250V AC; 35A 12VDC
Resistenza di contatto: 35mΩ max
Rigidità dielettrica: 1 minuto 1500V AC
Temperatura di esercizio: -25°C~+85°C
Tipo terminali: faston 6,3mm
Serigrafia:

Montaggio

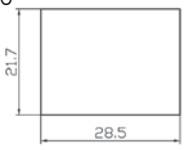

Codice	Tasto	Funzione	Tipo	N. terminali
24.2201.00	Rosso	ON-ON	DPDT	6

DEVIATORE BIPOLARE A BILANCIERE

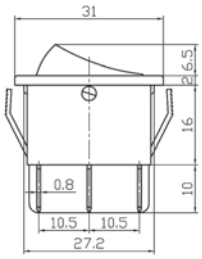

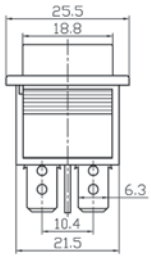

Portata: 20A 125V AC; 15A 250V AC; 35A 12VD
Resistenza di contatto: 35mΩ max
Rigidità dielettrica: 1 minuto 1500V AC
Temperatura di esercizio: -25°C~+85°C
Tipo terminali: faston 6,3mm
Serigrafia:

Montaggio

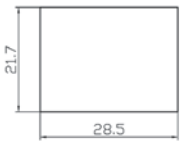

Codice	Tasto	Funzione	Tipo	N. terminali
24.2205.00	Rosso	ON-OFF-ON	DPDT	6
24.2205.10	Bianco	ON-OFF-ON	DPDT	6
24.2205.20	Nero	ON-OFF-ON	DPDT	6

INTERRUTTORE BIPOLARE A BILANCIERE

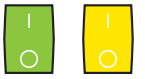

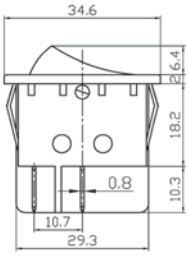

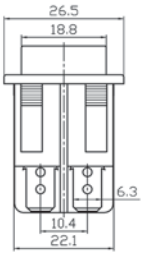

Portata: 20A 125V AC; 15A 250V AC; 35A 12VDC
Resistenza di contatto: 35mΩ max
Rigidità dielettrica: 1 minuto 1500V AC
Temperatura di esercizio: -25°C~+85°C
Tipo terminali: faston 6,3mm
Serigrafia:

Montaggio

Codice	Tasto	Funzione	Tipo	N. terminali
24.2310.00	Rosso luminoso	ON-OFF	DPST	4
24.2310.10	Verde luminoso	ON-OFF	DPST	4
24.2310.20	Giallo luminoso	ON-OFF	DPST	4

INTERRUTTORE BIPOLARE A BILANCIERE

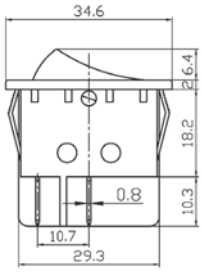

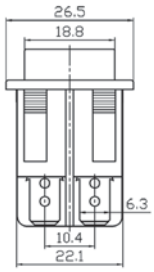

Portata: 20A 125V AC; 15A 250V AC; 35A 12VDC
Resistenza di contatto: 35mΩ max
Rigidità dielettrica: 1 minuto 1500V AC
Temperatura di esercizio: -25°C~+85°C
Tipo terminali: faston 6,3mm
Serigrafia:

Montaggio

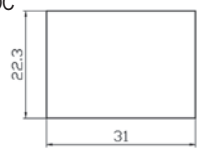

Codice	Tasto	Funzione	Tipo	N. terminali
24.2306.00	Rosso	ON-OFF	DPST	4
24.2306.20	Nero	ON-OFF	DPST	4

DOPPIO INTERRUTTORE UNIPOLARE A BILANCIERE

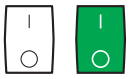

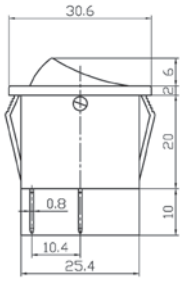

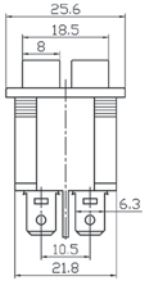

Portata: 20A 125V AC; 15A 250V AC; 35A 12VDC
Resistenza di contatto: 35mΩ max
Rigidità dielettrica: 1 minuto 1500V AC
Temperatura di esercizio: -25°C~+85°C
Tipo terminali: faston 6,3mm
Serigrafia:

Montaggio

Codice	Tasto	Funzione	Tipo	N. terminali
24.2520.00	Rosso	ON-OFF	DPST	4
24.2520.10	Bianco	ON-OFF	DPST	4
24.2520.20	Verde	ON-OFF	DPST	4

DOPPIO INTERRUTTORE UNIPOLARE A BILANCIERE

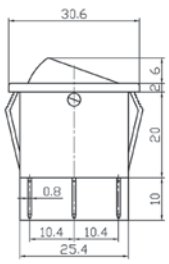

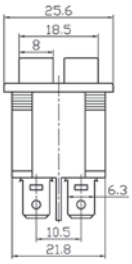

Portata: 20A 125V AC; 15A 250V AC; 35A 12VDC
Resistenza di contatto: 35mΩ max
Rigidità dielettrica: 1 minuto 1500V AC
Temperatura di esercizio: -25°C~+85°C
Tipo terminali: faston 6,3mm
Serigrafia:

Montaggio

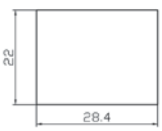

Codice	Tasti	Funzione	Tipo	N. terminali
24.2510.00	Rossi luminosi	ON-OFF	DPST	6
24.2510.10	Verdi luminosi	ON-OFF	DPST	6

DOPPIO DEVIATORE UNIPOLARE A BILANCIERE

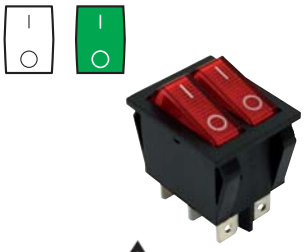

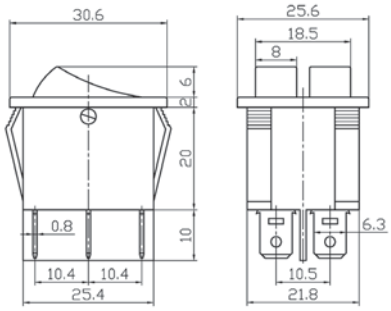

Portata: 20A 125V AC; 15A 250V AC; 35A 12V
Resistenza di contatto: 35mΩ max
Rigidità dielettrica: 1 minuto 1500V AC
Temperatura di esercizio: -25°C~+85°C
Tipo terminali: faston 6,3mm
Serigrafia:

Montaggio

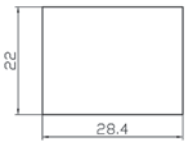

Codice	Tasto	Funzione	Tipo	N. terminali
24.2550.00	Rosso	ON-ON	DPDT	6
24.2550.10	Bianco	ON-ON	DPDT	6
24.2550.20	Verde	ON-ON	DPDT	6

INTERRUTTORE A PULSANTE STABILE

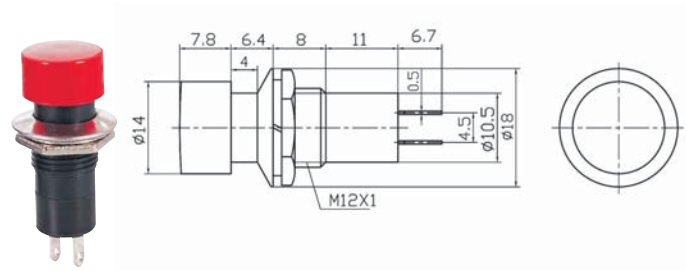

Portata: 3A 125V AC; 1A 250V AC
Resistenza di contatto: 20mΩ max
Rigidità dielettrica: 1 minuto 1000V AC
Temperatura di esercizio: -25°C~+85°C
Tipo terminali: a saldare

Montaggio

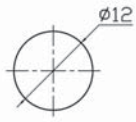

Codice	Tasto	Funzione	Tipo	N. terminali
24.0526.00	Rosso	ON-OFF	SPST	2
24.0526.02	Nero	ON-OFF	SPST	2

INTERRUTTORE A PULSANTE STABILE

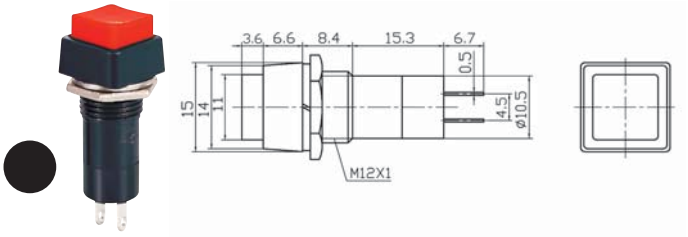

Portata: 3A 125V AC; 1A 250V AC
Resistenza di contatto: 20mΩ max
Rigidità dielettrica: 1 minuto 1000V AC
Temperatura di esercizio: -25°C~+85°C
Tipo terminali: a saldare

Montaggio

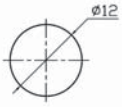

Codice	Tasto	Funzione	Tipo	N. terminali
24.0527.00	Rosso	ON-OFF	SPST	2
24.0527.02	Nero	ON-OFF	SPST	2

INTERRUTTORE A PULSANTE MOMENTANEO

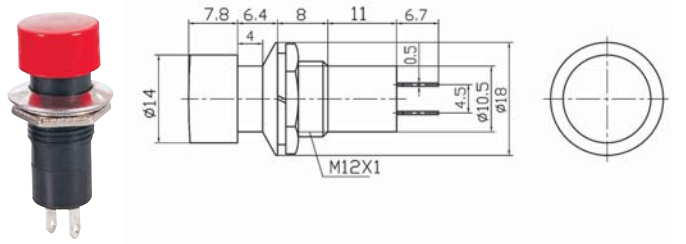

Portata: 3A 125V AC; 1A 250V AC
Resistenza di contatto: 20mΩ max
Rigidità dielettrica: 1 minuto 1000V AC
Temperatura di esercizio: -25°C~+85°C
Tipo terminali: a saldare
Contatto: normalmente aperto

Montaggio

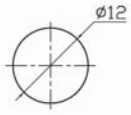

Codice	Tasto	Funzione	Tipo	N. terminali
24.0342.00	Rosso	OFF-(ON)	SPST	2
24.0343.00	Nero	OFF-(ON)	SPST	2

INTERRUTTORE A PULSANTE MOMENTANEO

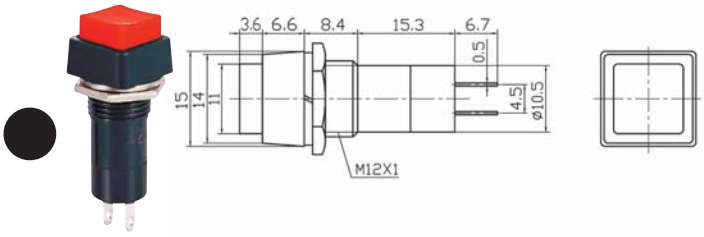

Portata: 3A 125V AC; 1A 250V AC
Resistenza di contatto: 20mΩ max
Rigidità dielettrica: 1 minuto 1000V AC
Temperatura di esercizio: -25°C~+85°C
Tipo terminali: a saldare
Contatto: normalmente aperto

Montaggio

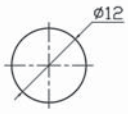

Codice	Tasto	Funzione	Tipo	N. terminali
24.0350.00	Rosso	OFF-(ON)	SPST	2
24.0350.02	Nero	OFF-(ON)	SPST	2

INTERRUTTORE A PULSANTE MOMENTANEO

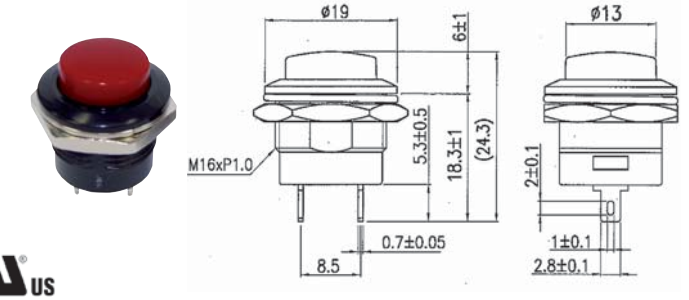

Portata: 6A 125V AC; 3A 250V AC
Resistenza di contatto: 50mΩ max
Rigidità dielettrica: 1 minuto 1000V AC
Resistenza di isolamento: 500V DC 100MΩ min
Tipo terminali: a saldare
Contatto: normalmente aperto

Montaggio

Codice	Tasto	Funzione	Tipo	N. terminali
24.0353.00	Rosso	OFF-(ON)	SPST	2
24.0353.02	Nero	OFF-(ON)	SPST	2

INTERRUTTORE A PULSANTE MOMENTANEO

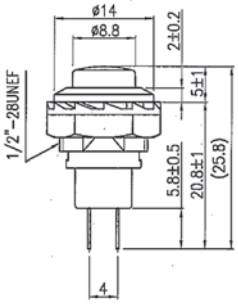

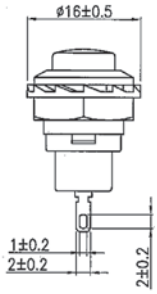

Portata: 3A 125V AC; 1.5A 250V AC
Resistenza di contatto: 50mΩ max
Rigidità dielettrica: 1 minuto 1000V AC
Resistenza di isolamento: 500V DC 100MΩ min
Tipo terminali: a saldare
Contatto: normalmente aperto

Montaggio

Codice	Tasto	Funzione	Tipo	N. terminali
24.0528.00	Rosso	OFF-(ON)	SPST	2
24.0528.02	Nero	OFF-(ON)	SPST	2

INTERRUTTORE MINIATURA A PULSANTE MOMENTANEO CON TONDINO METALLICO

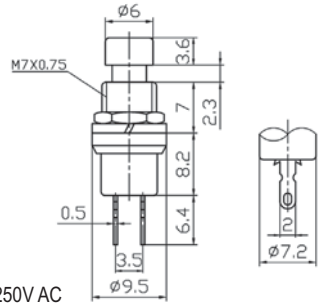

Portata: 3A 125V AC; 1A 250V AC
Resistenza di contatto: 20mΩ max
Rigidità dielettrica: 1 minuto 1000V AC
Temperatura di esercizio: -25°C~+85°C
Tipo terminali: a saldare
Contatto: normalmente aperto

Montaggio

Codice	Tasto	Funzione	Tipo	N. terminali
24.0349.00	Rosso	ON-(OFF)	SPST	2
24.0349.02	Nero	ON-(OFF)	SPST	2

INTERRUTTORE A PULSANTE MOMENTANEO

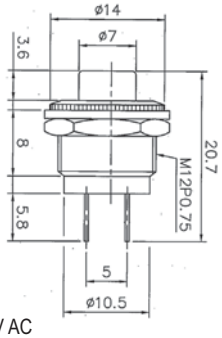

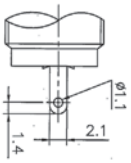

Portata: 1A 125V AC
Resistenza di contatto: 20mΩ max
Rigidità dielettrica: 1 minuto 1500V AC
Resistenza di isolamento: 500V DC 100MΩ min
Tipo terminali: a saldare
Contatto: normalmente aperto

Montaggio

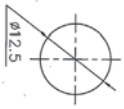

Codice	Tasto	Funzione	Tipo	N. terminali
24.0199.02	Rosso	OFF-(ON)	SPST	2
24.0199.00	Nero	OFF-(ON)	SPST	2

INTERRUTTORE MINIATURA A PULSANTE MOMENTANEO

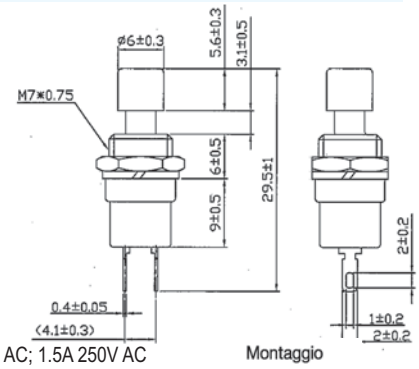

Portata: 3A 125V AC; 1.5A 250V AC
Resistenza di contatto: 50mΩ max
Rigidità dielettrica: 1 minuto 1000V AC
Resistenza di isolamento: 500V DC 100MΩ min
Tipo terminali: a saldare
Contatto: normalmente aperto

Montaggio

Codice	Tasto	Funzione	Tipo	N. terminali
24.0356.00	Rosso	OFF-(ON)	SPST	2
24.0356.02	Nero	OFF-(ON)	SPST	2

INTERRUTTORE MINIATURA A PULSANTE MOMENTANEO

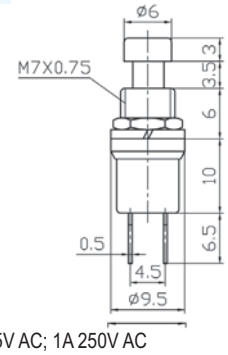

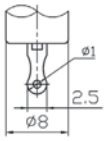

Portata: 3A 125V AC; 1A 250V AC
Resistenza di contatto: 20mΩ max
Rigidità dielettrica: 1 minuto 1000V AC
Temperatura di esercizio: -25°C~+85°C
Tipo terminali: a saldare
Contatto: normalmente aperto

Montaggio

Codice	Tasto	Funzione	Tipo	N. terminali
24.0346.00	Rosso	OFF-(ON)	SPST	2
24.0348.00	Nero	OFF-(ON)	SPST	2

INTERRUTTORE MINIATURA A PULSANTE STABILE

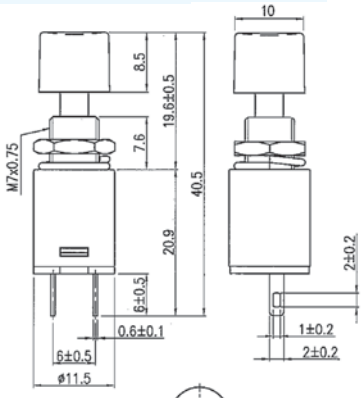

Portata: 3A 125;1,5A 250V
Resistenza di contatto: 50mΩ max
Rigidità dielettrica: 1 minuto 1000V AC
Resistenza di isolamento: 500V DC 100MΩ min
Tipo terminali: a saldare

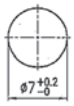

Montaggio

Codice	Tasto	Funzione	Tipo	N. terminali
24.0352.00	Rosso	OFF-ON	SPST	2
24.0352.02	Nero	OFF-ON	SPST	2

INTERRUTTORE MINIATURA A PULSANTE MOMENTANEO

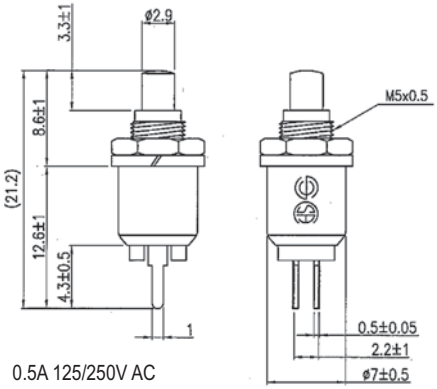

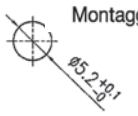

Portata:	0.5A 125/250V AC
Resistenza di contatto:	50mΩ max
Rigidità dielettrica:	1 minuto 1000V AC
Resistenza di isolamento:	500V DC 100MΩ min
Tipo terminali:	a saldare
Contatto:	normalmente aperto

Codice	Tasto	Funzione	Tipo	N. terminali
24.0345.00	Rosso	OFF-(ON)	SPST	2
24.0345.02	Nero	OFF-(ON)	SPST	2

INTERRUTTORE A PULSANTE MOMENTANEO

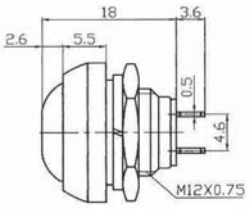

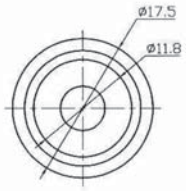

Portata:	3A 125V AC; 1A 250V AC
Resistenza di contatto:	20mΩ max
Rigidità dielettrica:	1 minuto 1000V AC
Temperatura di esercizio:	-25°C~+85°C
Tipo terminali:	a saldare
Contatto:	normalmente aperto

Codice	Tasto	Funzione	Tipo	N. terminali
24.0550.00	Rosso	OFF-(ON)	SPST	2
24.0550.02	Nero	OFF-(ON)	SPST	2

INTERRUTTORE A PULSANTE MOMENTANEO

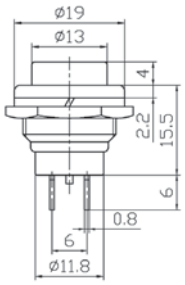

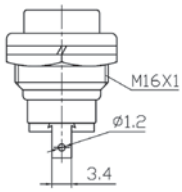

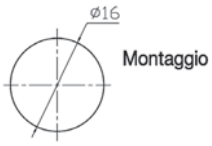

Portata:	4A 125V AC; 2A 250V AC
Resistenza di contatto:	20mΩ max
Rigidità dielettrica:	1 minuto 1000V AC
Temperatura di esercizio:	-25°C~+85°C
Tipo terminali:	a saldare
Contatto:	normalmente aperto

Codice	Tasto	Funzione	Tipo	N. terminali
24.0560.00	Rosso	OFF-(ON)	SPST	2
24.0560.02	Nero	OFF-(ON)	SPST	2

INTERRUTTORE A PULSANTE MOMENTANEO ANTIVANDALO

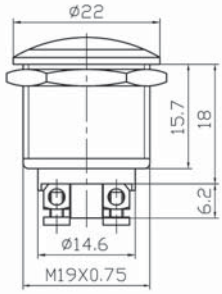

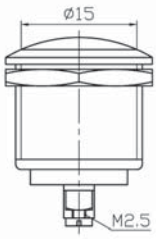

Portata:	4A 125V AC; 2A 250V AC
Resistenza di contatto:	20mΩ max
Rigidità dielettrica:	1 minuto 1000V AC
Temperatura di esercizio:	-25°C~+85°C
Tipo terminali:	a vite
Grado di protezione:	IP 66
Contatto:	normalmente aperto

Codice	Tasto	Funzione	Tipo	N. terminali
24.0600.00	Metallo	OFF-(ON)	SPST	2

INTERRUTTORE A PULSANTE MOMENTANEO ANTIVANDALO

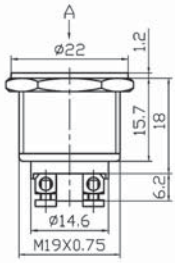

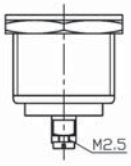

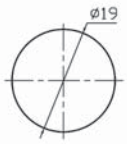

Portata:	4A 125V AC; 2A 250V AC
Resistenza di contatto:	20mΩ max
Rigidità dielettrica:	1 minuto 1000V AC
Temperatura di esercizio:	-25°C~+85°C
Tipo terminali:	a vite
Grado di protezione:	IP 66
Contatto:	normalmente aperto

Codice	Tasto	Funzione	Tipo	N. terminali
24.0610.00	Metallo	OFF-(ON)	SPST	2

INTERRUTTORE A PULSANTE MOMENTANEO ANTIVANDALO

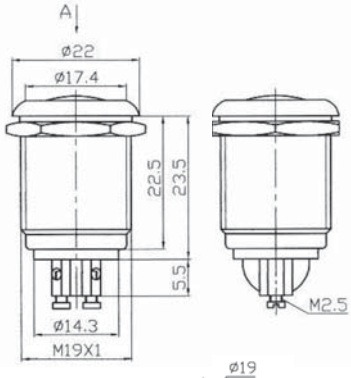

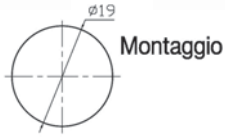

Portata:	4A 125V AC; 2A 250V A
Resistenza di contatto:	20mΩ max
Rigidità dielettrica:	1 minuto 1000V AC
Temperatura di esercizio:	-25°C~+85°C
Tipo terminali:	a vite
Grado di protezione:	IP 66
Contatto:	normalmente aperto

Codice	Tasto	Funzione	Tipo	N. terminali
24.0620.00	Metallo	OFF-(ON)	SPST	2

INTERRUTTORI E DEVIATORI DA PANNELLO PER AUTO

INTERRUTTORE UNIPOLARE A BILANCIERE PER AUTO CON SPIA LUMINOSA

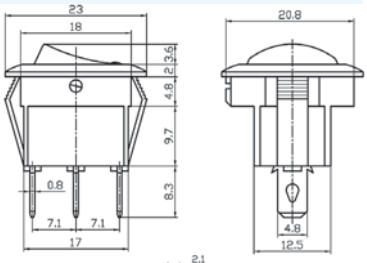

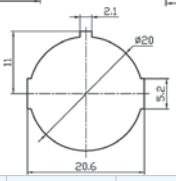

Portata: 16A 12VDC
Resistenza di contatto: 50mΩ max
Rigidità dielettrica: 1 minuto 1500V AC
Temperatura di esercizio: -25°C~+85°C
Tipo terminali: faston 4,8mm

Codice	Tasto	Funzione	Tipo	N. terminali
24.5500.00	Nero luminoso	ON-OFF	SPST	3

INTERRUTTORE UNIPOLARE A BILANCIERE PER AUTO

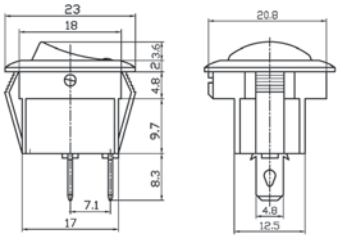

Montaggio

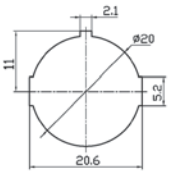

Portata: 16A 12VDC
Resistenza di contatto: 50mΩ max
Rigidità dielettrica: 1 minuto 1500V AC
Temperatura di esercizio: -25°C~+85°C
Tipo terminali: faston 4,8mm
Serigrafia: – ○ –○=

Codice	Tasto	Funzione	Tipo	N. terminali
24.5510.00	Nero	ON-OFF	SPST	2
24.5510.50	Nero	ON-ON	SPDT	3
24.5510.70	Nero	ON-OFF-ON	SPDT	3

INTERRUTTORE UNIPOLARE A BILANCIERE PER AUTO LUMINOSO

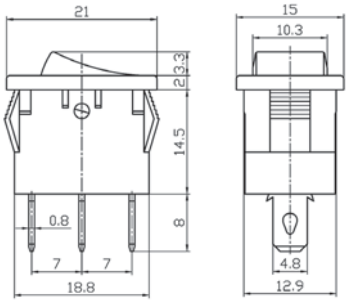

Montaggio

Portata: 16A 12VDC
Resistenza di contatto: 50mΩ max
Rigidità dielettrica: 1 minuto 1500V AC
Temperatura di esercizio: -25°C~+85°C
Tipo terminali: faston 4,8mm
Serigrafia: – ○

Codice	Tasto	Funzione	Tipo	N. terminali
24.5520.00	Rosso luminoso	ON-OFF	SPST	3
24.5520.20	Verde luminoso	ON-OFF	SPST	3

INTERRUTTORE UNIPOLARE A BILANCIERE PER AUTO LUMINOSO

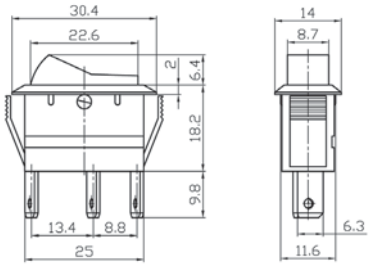

Montaggio

Portata: 20A 12VDC
Resistenza di contatto: 50mΩ max
Rigidità dielettrica: 1 minuto 1500V AC
Temperatura di esercizio: -25°C~+85°C
Tipo terminali: faston 6,3mm

Codice	Tasto	Funzione	Tipo	N. terminali
24.5530.00	Rosso luminoso	ON-OFF	SPST	3

DEVIATORE UNIPOLARE A BILANCIERE PER AUTO

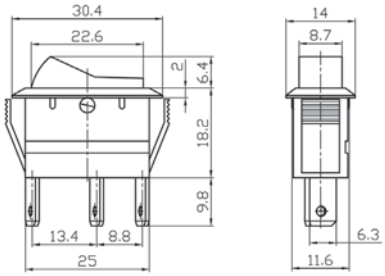

Montaggio

Portata: 20A 12VDC
Resistenza di contatto: 50mΩ max
Rigidità dielettrica: 1 minuto 1500V AC
Temperatura di esercizio: -25°C~+85°C
Tipo terminali: faston 6,3mm

Codice	Tasto	Funzione	Tipo	N. terminali
24.5530.50	Nero	ON-ON	SPDT	3

DEVIATORE UNIPOLARE A BILANCIERE PER AUTO

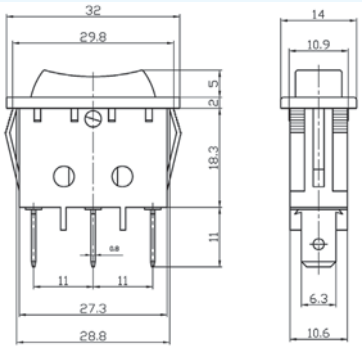

Montaggio

Portata: 35A 12VDC
Resistenza di contatto: 50mΩ max
Rigidità dielettrica: 1 minuto 1500V AC
Temperatura di esercizio: -25°C~+85°C
Tipo terminali: faston 6,3mm
Serigrafia: –○=

Codice	Tasto	Funzione	Tipo	N. terminali
24.5540.00	Nero	(ON)-OFF-(ON)	SPDT	3

DEVIATORE BIPOLARE A BILANCIERE PER AUTO

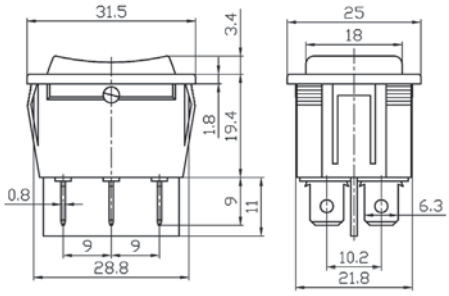

Montaggio

Portata: 35A 12VDC
Resistenza di contatto: 50mΩ max
Rigidità dielettrica: 1 minuto 1500V AC
Temperatura di esercizio: -25°C~+85°C
Tipo terminali: faston 6,3mm
Serigrafia:

Codice	Tasto	Funzione	Tipo	N. terminali
24.5550.00	Nero	(ON)-OFF-(ON)	DPDT	6

DEVIATORE UNIPOLARE A LEVA PER AUTO

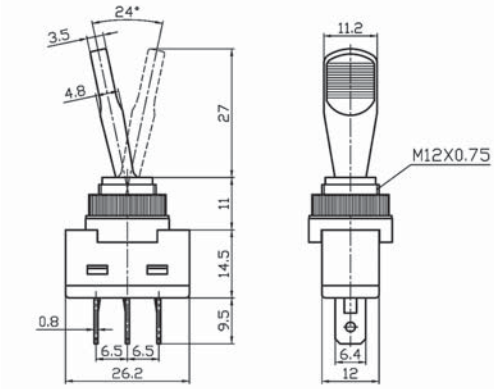

Montaggio

Portata: 20A 12VDC
Resistenza di contatto: 50mΩ max
Rigidità dielettrica: 1 minuto 1500V AC
Temperatura di esercizio: -25°C~+85°C
Leva: plastica
Tipo terminali: faston 6,3mm

Codice	Leva	Funzione	Tipo	N. terminali
24.5610.00	Nero	ON-ON	SPDT	3

INTERRUTTORE UNIPOLARE A LEVA PER AUTO LUMINOSO

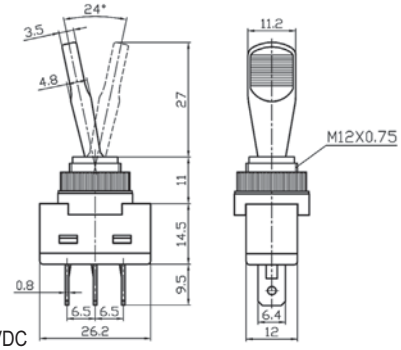

Portata: 20A 12VDC
Resistenza di contatto: 50mΩ max
Rigidità dielettrica: 1 minuto 1500V AC
Temperatura di esercizio: -25°C~+85°C
Leva: plastica
Tipo terminali: faston 6,3mm

Montaggio

Codice	Leva	Funzione	Tipo	N. terminali
24.5600.00	Rosso luminoso	ON-OFF	SPST	3

DEVIATORE UNIPOLARE A LEVA PER AUTO

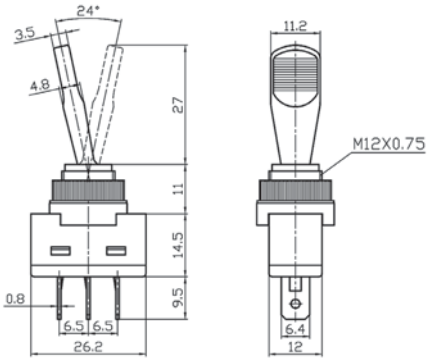

Portata: 20A 12VDC
Resistenza di contatto: 50mΩ max
Rigidità dielettrica: 1 minuto 1500V AC
Temperatura di esercizio: -25°C~+85°C
Leva: plastica
Tipo terminali: faston 6,3mm

Montaggio

Codice	Leva	Funzione	Tipo	N. terminali
24.5610.50	Nero	ON-OFF-ON	SPDT	3

INTERRUTTORE UNIPOLARE A LEVA PER AUTO

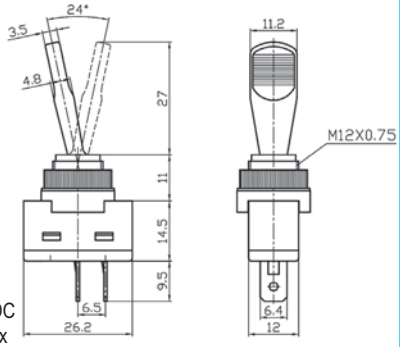

Portata: 20A 12VDC
Resistenza di contatto: 50mΩ max
Rigidità dielettrica: 1 minuto 1500V AC
Temperatura di esercizio: -25°C~+85°C
Leva: plastica
Tipo terminali: faston 6,3mm

Montaggio

Codice	Leva	Funzione	Tipo	N. terminali
24.5600.50	Nero	ON-OFF	SPST	2

INTERRUTTORE UNIPOLARE A LEVA PER AUTO LUMINOSO

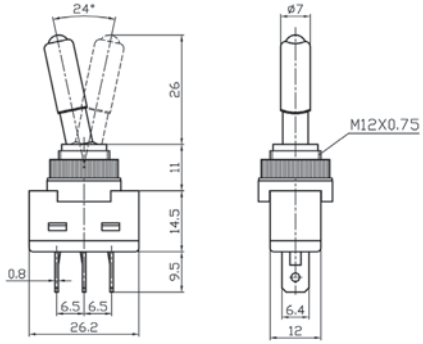

Portata: 20A 12VDC
Resistenza di contatto: 50mΩ max
Rigidità dielettrica: 1 minuto 1500V AC
Temperatura di esercizio: -25°C~+85°C
Leva: plastica
Tipo terminali: faston 6,3mm

Montaggio

Codice	Leva	Funzione	Tipo	N. terminali
24.5620.00	Spia luminosa	ON-OFF	SPST	3

MICROPULSANTI

MICROPULSANTE

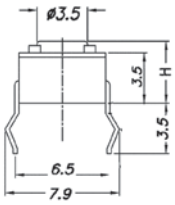

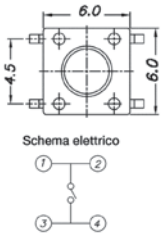

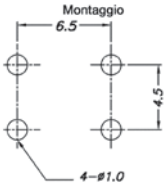

Portata: 12V DC 50mA
Resistenza di contatto: 50mΩ max
Tipo terminali: da c.s.
Forza azionamento: 160±30g

Codice	Dimensioni H (mm)	Tasto
24.0860.00	4,3	Nero
24.0860.05	5,0	Nero
24.0860.10	9,5	Nero

MICROPULSANTE IN SMD

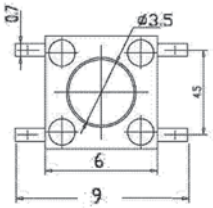

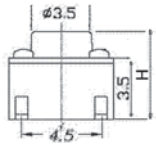

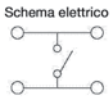

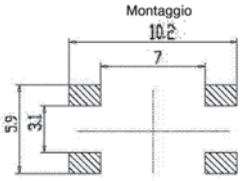

Portata: 12V DC 50mA
Resistenza di contatto: 50mΩ max
Tipo terminali: smd
Forza azionamento: 160±30g

Codice	Dimensioni H (mm)	Tasto
24.0860.11	4,3	Nero
24.0860.12	5,0	Nero

MICROPULSANTE

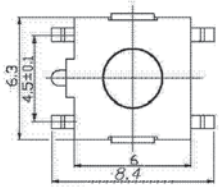

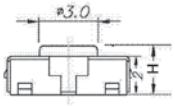

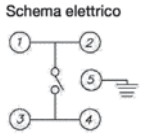

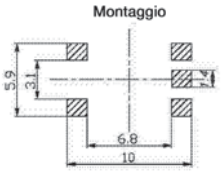

Portata: 12V DC 50mA
Resistenza di contatto: 100mΩ max
Tipo terminali: da c.s.
Forza azionamento: 160±50g

Codice	Dimensioni H (mm)	Tasto
24.0870.05	4,3	Nero

MICROPULSANTE IN SMD

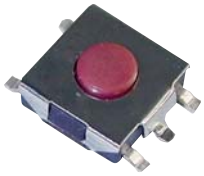

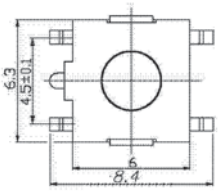

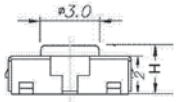

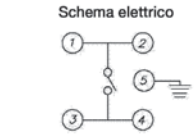

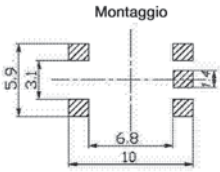

Portata: 12V DC 50mA
Resistenza di contatto: 50mΩ max
Tipo terminali: smd
Forza azionamento: 180±30g

Codice	Dimensioni H (mm)	Tasto
24.0860.13	2,5	Rosso
24.0860.14	3,1	Rosso

MICROPULSANTE

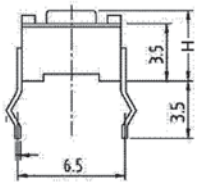

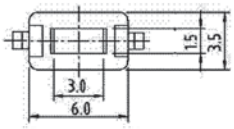

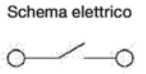

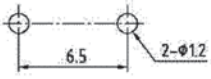

Portata: 12V DC 50mA
Resistenza di contatto: 100mΩ max
Tipo terminali: da c.s.
Forza azionamento: 180±30g

Codice	Dimensioni H (mm)	Tasto
24.0879.00	4,3	Nero

MICROPULSANTE IN SMD

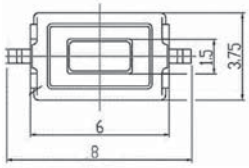

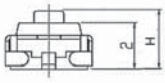

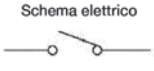

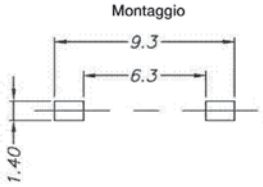

Portata: 12V DC 50mA
Resistenza di contatto: 50mΩ max
Tipo terminali: smd
Forza azionamento: 160±30g

Codice	Dimensioni H (mm)	Tasto
24.0860.15	2,5	Rosso

MICROPULSANTE IN SMD

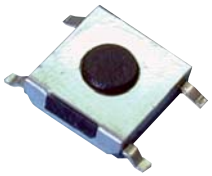

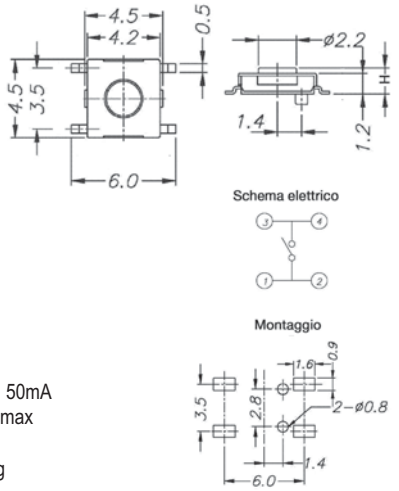

Portata: 12V DC 50mA
Resistenza di contatto: 100mΩ max
Tipo terminali: smd
Forza azionamento: 250±50g

Codice	Dimensioni H (mm)	Tasto
24.0860.16	1,5	Nero
24.0860.17	4,3	Nero

MICROPULSANTE IN SMD

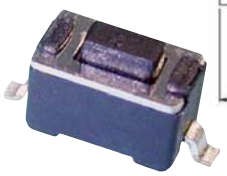

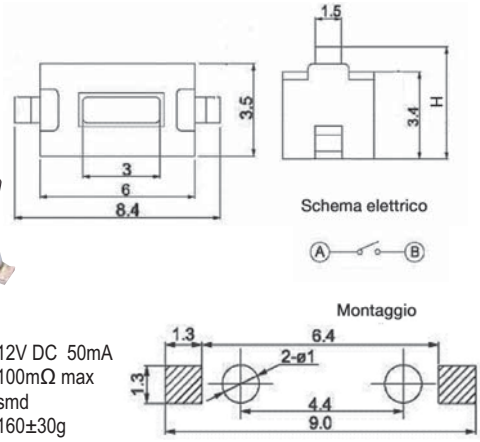

Portata: 12V DC 50mA
Resistenza di contatto: 100mΩ max
Tipo terminali: smd
Forza azionamento: 160±30g

Codice	Dimensioni H (mm)	Tasto
24.0860.18	4,3	Nero
24.0860.19	5,0	Nero

MICROPULSANTE IN SMD

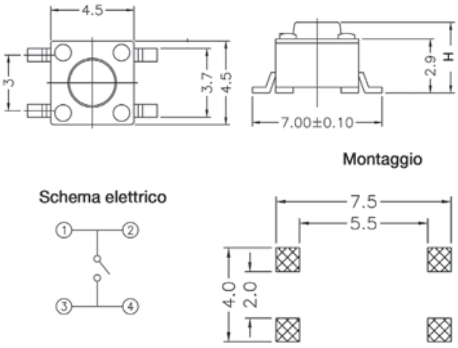

Portata: 12V DC 50mA
Resistenza di contatto: 100mΩ max
Tipo terminali: smd
Forza azionamento: 160±30g

Codice	Dimensioni H (mm)	Tasto
24.0860.20	3,8	Nero
24.0860.21	7,0	Nero

DEVIATORI A SLITTA

DEVIATORE A SLITTA UNIPOLARE

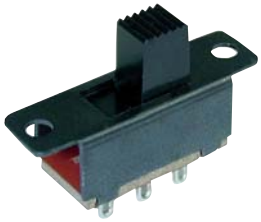

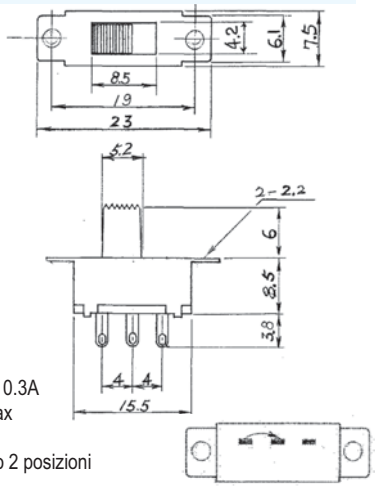

Portata: 125V AC 0.3A
Resistenza di contatto: 20mΩ max
Tipo terminali: a saldare
Commutazione: 1 scambio 2 posizioni

Codice	Funzione	Tipo	N. terminali
24.4703.12	ON-ON	SPDT	3

DEVIATORE A SLITTA UNIPOLARE

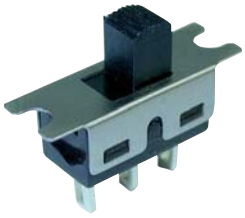

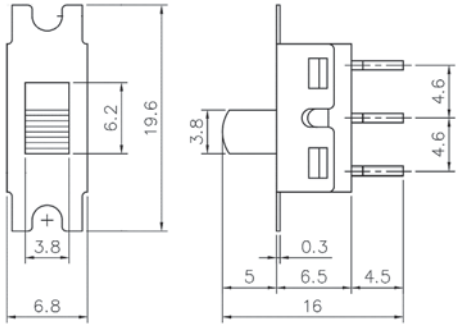

Portata: 5A 125V AC; 2A 250V AC
Resistenza di contatto: 20mΩ max
Tipo terminali: a saldare
Commutazione: 1 scambio 2 posizioni

Codice	Funzione	Tipo	N. terminali
24.4718.00	ON-ON	SPDT	3

DEVIATORE A SLITTA UNIPOLARE

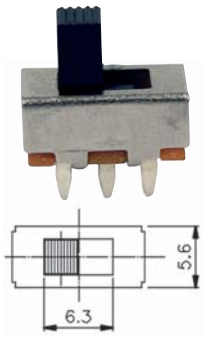

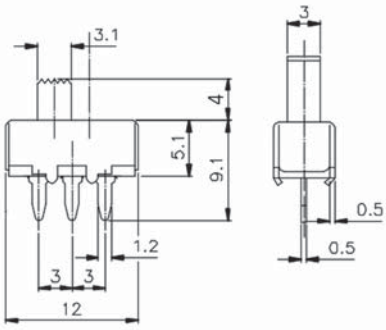

Portata: 125V AC 0.3A
Resistenza di contatto: 20mΩ max
Tipo terminali: da c.s.
Commutazione: 1 scambio 2 posizioni

Codice	Funzione	Tipo	N. terminali
24.4705.00	ON-ON	SPDT	3

DEVIATORE A SLITTA UNIPOLARE

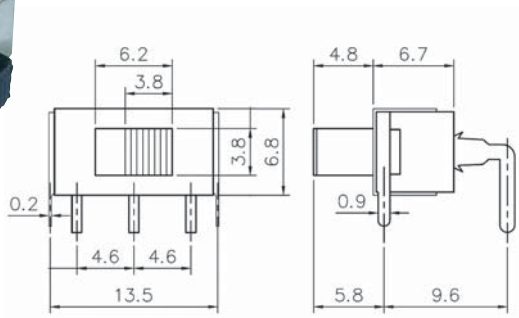

Portata: 5A 125V AC; 2A 250V AC
Resistenza di contatto: 20mΩ max
Tipo terminali: da c.s.
Commutazione: 1 scambio 2 posizioni

Codice	Funzione	Tipo	N. terminali
24.4718.01	ON-ON	SPDT	3

DEVIATORE A SLITTA BIPOLARE

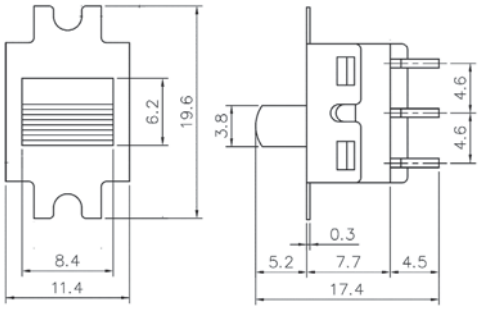

Portata: 5A 125V AC; 2A 250V AC
Resistenza di contatto: 20mΩ max
Tipo terminali: a saldare
Commutazione: 2 scambi 2 posizioni

Codice	Funzione	Tipo	N. terminali
24.4718.03	ON-ON	DPDT	6

DEVIATORE A SLITTA BIPOLARE

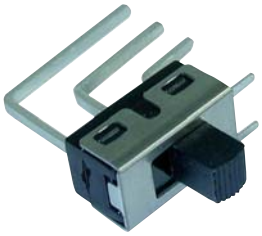

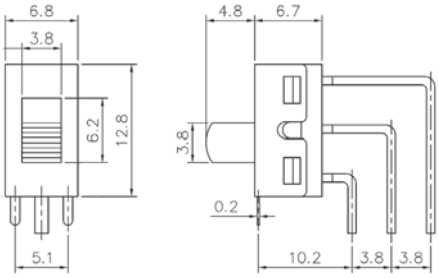

Portata: 5A 125V AC; 2A 250V AC
Resistenza di contatto: 20mΩ max
Tipo terminali: da c.s.
Commutazione: 1 scambio 2 posizioni

Codice	Funzione	Tipo	N. terminali
24.4718.02	ON-ON	SPDT	3

DEVIATORE A SLITTA BIPOLARE

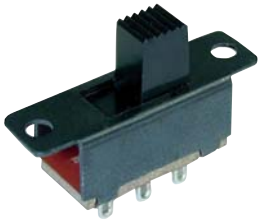

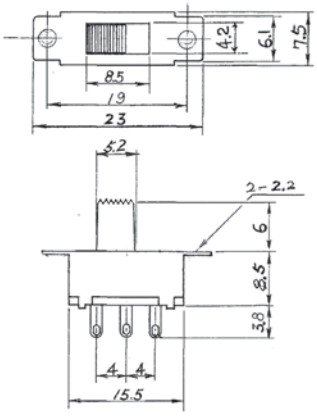

Portata: 125V AC 0.3A
Resistenza di contatto: 20mΩ max
Tipo terminali: a saldare
Commutazione: 2 scambi 2 posizioni

Codice	Funzione	Tipo	N. terminali
24.4704.00	ON-ON	DPDT	6

INTERRUTTORI A CHIAVE

INTERRUTTORE A CHIAVE 2 POSIZIONI

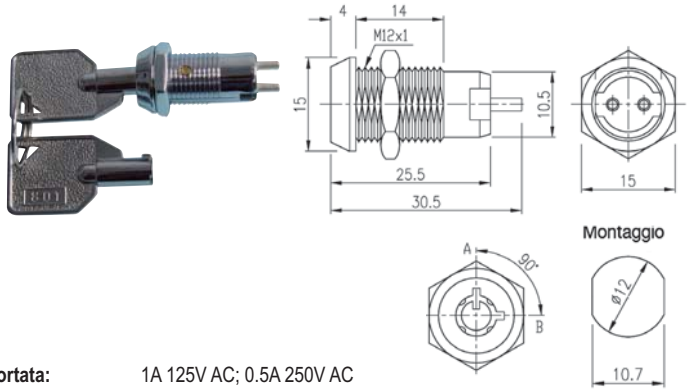

Portata: 1A 125V AC; 0.5A 250V AC
Cilindro e chiave: metallo cromato
Contatti: Argentati
Tipo terminali: a saldare
Nota: CHIAVE ESTRAIBILE IN TUTTU LE POSIZIONI

Codice	Funzione	Tipo	N. terminali
24.7700.00	OFF-ON	SPST	2

INTERRUTTORE A CHIAVE 2 POSIZIONI

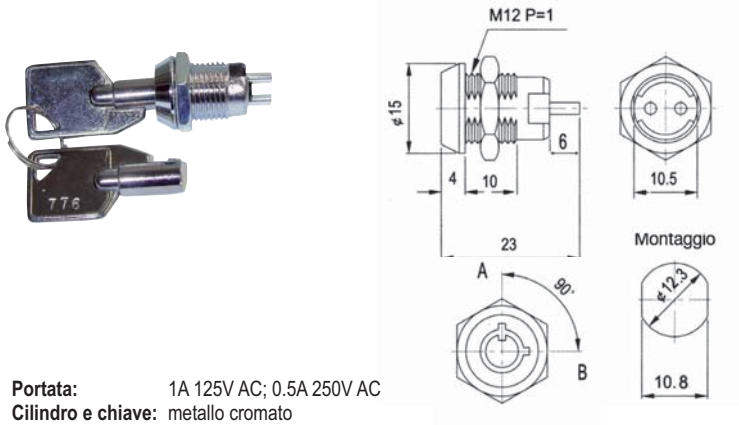

Portata: 1A 125V AC; 0.5A 250V AC
Cilindro e chiave: metallo cromato
Contatti: Argentati
Tipo terminali: a saldare
Nota: CHIAVE ESTRAIBILE IN TUTTU LE POSIZIONI

Codice	Funzione	Tipo	N. terminali
24.7710.04	OFF-ON	SPST	2

INTERRUTTORE A CHIAVE 2 POSIZIONI

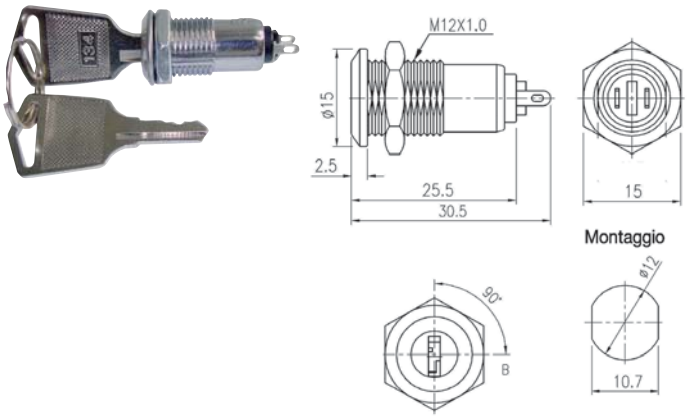

Portata: 1A 125V AC; 0.5A 250V AC
Cilindro e chiave: metallo cromato
Contatti: Argentati
Tipo terminali: a saldare
Nota: CHIAVE ESTRAIBILE IN TUTTU LE POSIZIONI

Codice	Funzione	Tipo	N. terminali
24.7710.02	OFF-ON	SPST	2

INTERRUTTORE A CHIAVE 2 POSIZIONI

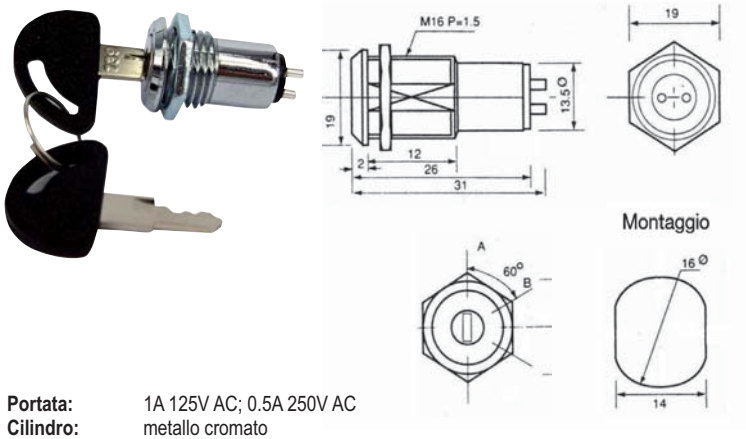

Portata: 1A 125V AC; 0.5A 250V AC
Cilindro: metallo cromato
Chiave: Impugnatura in plastica
Contatti: Argentati
Tipo terminali: a saldare
Nota: CHIAVE ESTRAIBILE IN TUTTU LE POSIZIONI

Codice	Funzione	Tipo	N. terminali
24.7710.00	OFF-ON	SPST	2

INTERRUTTORE A CHIAVE 2 POSIZIONI

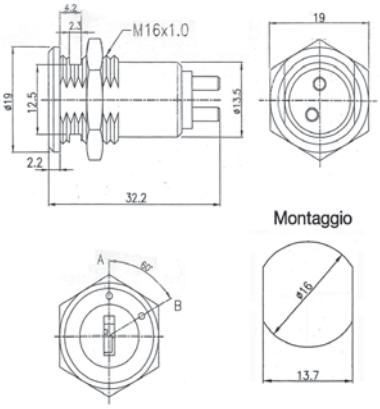

Portata: 1A 125V AC; 0.5A 250V AC
Cilindro: metallo cromato
Chiave: Impugnatura in plastica
Contatti: Argentati
Tipo terminali: a saldare
Nota: CHIAVE ESTRAIBILE SOLO NELLA POSIZIONE "OFF"

Codice	Funzione	Tipo	N. terminali
24.7710.03	OFF-ON	SPST	2

INTERRUTTORE A CHIAVE 2 POSIZIONI

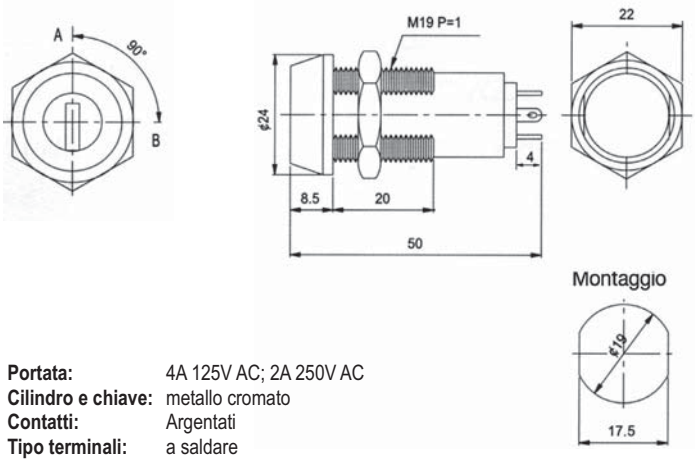

Portata: 4A 125V AC; 2A 250V AC
Cilindro e chiave: metallo cromato
Contatti: Argentati
Tipo terminali: a saldare
Nota: CHIAVE ESTRAIBILE IN TUTTU LE POSIZIONI

Codice	Funzione	Tipo	N. terminali
24.7717.00	OFF-ON	SPST	2

INTERRUTTORE MAGNETICO

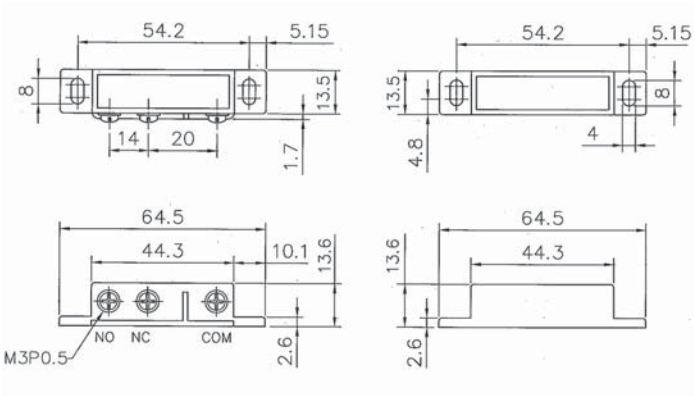

Portata: 100V DC 0.25A
Corpo plastia: ABS
Fissaggio: Porta o finestra
Distanza intervento: 30mm
Tipo terminali: a vite

Codice	Funzione	Tipo	N. terminali
24.7710.01	Normalmente aperto e normalmente chiuso	Magnetico	3

STACCABATTERIE

Cod. **36.0100.00**
COMMUTATORE/STACCABATTERIE

Costruito con materiale non corrosivo per uso marino
Capacità 175/300Ah. Permette di inserire 1 o 2 batterie simultaneamente o singolarmente.
Funziona anche come staccabatteria.
Dimensioni:135x135 mm

Cod. **36.0700.60**
STACCABATTERIE MARINO AD ALTE PRESTAZIONI

Costruito in materiale non ossidante.
Chiave estraibile. Capacità: 400/4000A max.
Dimensioni: diam.83 mm

Cod. **36.0700.30**
STACCABATTERIE MARINO AD ALTE PRESTAZIONI

Costruito in materiale non ossidante.
Chiave estraibile. Capacità: 250/2500A max.
Dimensioni: diam.68 mm

Cod. **36.0700.70**
STACCABATTERIE MARINO AD ALTE PRESTAZIONI

Costruito in materiale non ossidante.
Chiave estraibile.Capacità: 100/500A max.
Dimensioni diam.58 mm

Cod. **36.0700.40**
STACCABATTERIE MONTAGGIO ESTERNO

Costruito con materiale non corrosivo per uso marino.
Chiave estraibile posizione OFF.Capacità: 250/350A max.
Dimensioni:65x70 mm

Cod. **36.0700.90**
STACCABATTERIE MARINO AD ALTE PRESTAZIONI

Costruito in materiale non ossidante cromato.
Capacità:180/1000A max.
Dimensioni: diam. 65 mm

NOTE

KON.EL.CO. S.p.A.
Piazza Don Mapelli, 75
20099 Sesto S. Giovanni - MI - Italy

N.B. Le foto sono solo rappresentative. La caratteristiche tecniche e/o estetiche possono subire variazioni senza alcun preavviso. Tutti i marchi rappresentati sono di proprietà dei rispettivi proprietari
Copyright Kon.El.Co. S.p.A. All Right Reserved - P.IVA 11190160157